TR RU

brennenstuhl®

Comfort-Line
Telsiz Priz Seti
Комплектный дистанционный выключатель

RC CE1 3001 DE 3726 · RC CE1 0201 DE 3726
RC CE1 4001 DE 3726 · RC CE1 2201 DE 3726

Hugo Brennenstuhl GmbH & Co. KG
Seestraße 1–3 · D-72074 Tübingen
H. Brennenstuhl S.A.S.
4 rue de Bruxelles · F-67170 Bernolsheim
lectra-t ag
Blegistrasse 13 · CH-6340 Baar
www.brennenstuhl.com

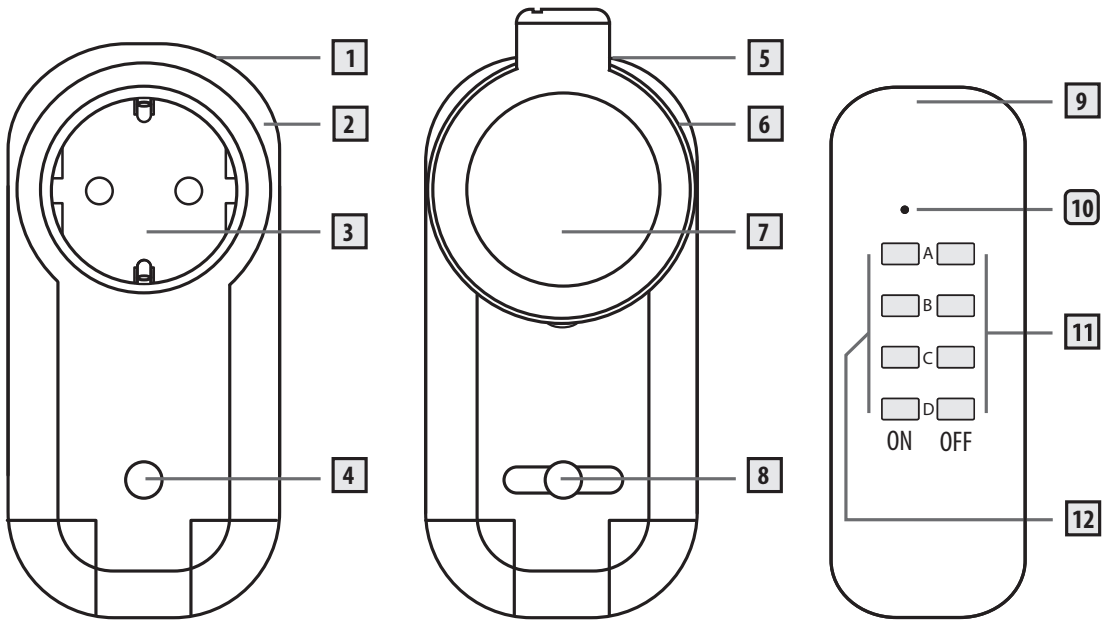

CİHAZ ÖZETİ

1 **Telsiz priz RCR CE1 1011 IP20 DE 3726**
2 Fiş
3 Priz
4 Düğme / Fonksiyon lambası
5 **Telsiz priz RCR CE1 1011 IP44 DE 3726**
6 Fiş
7 Kapaklı priz
8 Düğme / Fonksiyon lambası
9 **Uzaktan kumanda**
10 Fonksiyon lambası
11 OFF (KAPAT) düğmeleri (A, B, C, D)
12 ON (AÇ) düğmeleri (A, B, C, D)
13 Pil yuvası 1 x CR 2032: + üstte (görünür)

ПРИБОР В ОБЩЕМ ВИДЕ

1 **Розетка дистанционного выключателя RCR CE1 1011 IP20 DE 3726**
2 Штекер
3 Розетка
4 Кнопка/ функциональный индикатор
5 **Розетка дистанционного выключателя RCR CE1 1011 IP44 DE 3726**
6 Штекер
7 Розетка с откидной крышкой
8 Кнопка/ функциональный индикатор
9 **Портативный пульт управления**
10 Функциональный индикатор
11 Клавиши OFF/ВЫКЛ. (A,B,C,D)
12 Клавиши ON/ВКЛ. (A,B,C,D)
13 Отсек для элементов питания 1 x CR 2032: + вверх (визуально различимо)

TR Kullanım kılavuzu

TEKNİK VERİLER:

Uzaktan kumanda	
Akım beslemesi:	1 adet CR 2032 pil, 3 V
Telsiz priz	
Akım beslemesi:	230 V~
Kumanda gücü:	azami 1000 W
Genel	
Kapsama alanı:	maks. 25 m
Frekans bandı:	433,05 MHz - 434,79 MHz
Çalışma frekansı:	433,92 MHz
Maksimum verici gücü:	≤5 dBm
Ortam sıcaklığı:	0°C ile 35°C arası
Depolama sıcaklığı:	- 40°C ile 70°C arası
Koruma tipi:	IP 20 (RCR CE1 1011 IP20 DE 3726)
	IP 44 (RCR CE1 1011 IP44 DE 3726)

AB uygunluğu: CE

GÜVENLİK

Amacına uygun kullanım
Telsiz priz seti lambaların ve elektrikli cihazların açılmasına ve kapatılmasına yarar. Her türlü farklı kullanım amacına aykırı sayılır. Amacına aykırı kullanım nedeniyle meydana gelen hasarlar için üretici sorumluluk almaz.

Kullanım kılavuzu
Cihazları kullanmadan önce bu kullanım kılavuzunu tamamıyla okuyun. Kullanım kılavuzunu itinayla saklayın. Cihazları başkasına verdiğinizde kullanım kılavuzunu da beraberinde verin.

Temel güvenlik uyarıları
- Gözetimsiz çalıştırılmaları yangınlara veya başka hasarlara yol açabilecek (örneğin ütü gibi) tüketicileri takmayın.
- Telsiz prizleri kontrolsüz ve gözetimsiz anahtarlamayın.
- Maksimum anahtarlama gücünü dikkate alın.
- Arka arkaya takmayın.
- Sadece fiş çekildiğinde gerilimsizdir.
- **Telsiz priz RCR CE1 1011 IP20 DE 3726:**
  Sadece kapalı alanlardaki kullanıma uygundur.
- **Telsiz priz RCR CE1 1011 IP44 DE 3726:**
  Açık alandaki kullanıma da uygundur. Sıçrama suyu koruması ancak aynı koruma derecesine (IPX4 işaretlemesine) sahip bir fiş bağlandığı zaman sağlanır.
- Prizin bağlı ürünün yakınında bulunduğundan, kolay erişilebilir olduğundan ve ürünün üzeri örtülmüş halde çalıştırılmadığından emin olun.

Piller son derece dikkatli kullanılmalıdır.
- Patlama tehlikesi! Şarj edilemez pilleri şarj etmeye çalışmayın.
- Pilleri ateşe atmayın veya yüksek sıcaklıklara maruz bırakmayın.
- Pillerden sızan pil asidi cilt tahrişlerine yol açabilir. Temas halinde sıvıyı bol suyla yıkayarak giderin. Sıvı gözlere girdiğinde, gözlerinizi ovmayın, bunun yerine hemen suyla iyice yıkayın ve zaman kaybetmeden bir doktora başvurun.

Cihazların hazırlanması
Uyarı: Telsiz prizi daima doğrudan duvar prizine takın.

Pilin uzaktan kumandaya takılması
Dikkat! Pil kutuplarının doğru olmasına dikkat edin.
Yanlış yerleştirilmiş pil hasarlara yol açabilir.

Uzaktan kumandanın bir düğmesinin (A, B, C veya D) bir telsiz prize tahsis edilmesi
1. Telsiz prizdeki düğmeye yakl. 3 saniye boyunca basın ve düğmeyi tekrar bırakın. Fonksiyon lambası şimdi yakl. 30 saniye boyunca yanıp söner (öğrenme modu).
2. Yanıp sönme (öğrenme modu) sırasında, örneğin telsiz prizin A düğmesini atamak için, uzaktan kumandanın ON (AÇ) A düğmesine basın.
3. Telsiz priz vericiden geçerli tuş kodunu aldığı anda, öğrenme sürecinin başarılı olduğunu göstermek için telsiz prizin fonksiyon lambası sürekli yanar.
   Uyarı: Öğrenme süreci başarılı olmazsa öğrenme modu yakl. 30 saniye sonra iptal edilir ve fonksiyon lambası kapatılır.
4. Başarılı öğrenme sürecinin ardından telsiz priz işletime hazırdır. Artık prize bir cihazı takabilir ve uzaktan kumanda ile açıp kapatabilirsiniz (azami Watt bilgisine dikkat edin).
   Fonksiyon lambası bu sırada prizin şalt durumunu gösterir.
5. Diğer telsiz prizleri tahsis etmek için, istenilen düğmeler (A, B, C veya D) ve telsiz prizler ile 1'den 4'e kadarki adımlar tekrarlanmalıdır.

Açıklamalar:
- Telsiz prizler şebekeye bağlı olmasa dahi tahsis edilen tuş kodları sürekli kayıtlı kalır.
- Sistemin arıza vermesini önlemek için uzaktan kumandalarda 16 milyondan fazla rastgele seçilmiş kodlamalar kullanılabilir.

Uygulama önerileri:
- Bir uzaktan kumandanın aynı düğmesine çok sayıda alıcının ardı ardına tahsis edilmesiyle grup anahtarlamaları yapılabilir (tüm alıcılar birlikte de anahtarlanabilir, bu bir ana düğmeye eşittir).
- Çok sayıda uzaktan kumandanın (aynı seriden çok sayıda setin) ardı ardına aynı alıcıya tahsis edilmesiyle bu alıcı alternatif olarak çok sayıda uzaktan kumandadan kontrol edilebilir.

Lütfen dikkate alın!
Bir telsiz prize en fazla 8 farklı tuş kodu tahsis edilebilir.
Dokuzuncu tuş kodunun tahsis edilmesi denemesi reddedilir (fonksiyon lambası hızlı yanıp söner).

Tuş kodu tahsislerinin silinmesi
Bir telsiz prizin tüm tuş kodlarının silinmesi:
İlgili telsiz prizin düğmesine 6 saniyeden uzun basın. Buna ait fonksiyon lambası yakl. 3 saniye boyunca hızlı yanıp söner ve bu telsiz prize tahsis edilmiş tüm tuş kodları silinir. Ardından fonksiyon lambası tekrar söner ve telsiz prize yeni tuş kodları tahsis edilebilir.

Tek bir telsiz prizin tuş kodunun silinmesi:
1. İlgili telsiz prizdeki düğmeye yakl. 3 saniye boyunca basın ve düğmeyi tekrar bırakın. Fonksiyon lambası şimdi yakl. 30 saniye boyunca yanıp söner (öğrenme modu).
2. Yanıp sönme (öğrenme modu) sırasında, bu tuş kodunu ilgili telsiz prizden silmek için, uzaktan kumandanın silinecek OFF (KAPAT) düğmesine basın. Silme işlemi yakl. 3 saniye boyunca hızlı yanıp sönmeyle onaylanır.

Uyarı:
Ardından telsiz priz, yakl. 30 saniye sonra iptal edilen öğrenme modunda kalmaya devam eder.

Manuel anahtarlama
Telsiz prizdeki düğmeye kısa süreliğine (1 saniyeden daha az) basılarak telsiz priz manuel açılıp kapatılabilir.
Fonksiyon lambası bu sırada prizin şalt durumunu gösterir.

TEMİZLİK

Dikkat! Elektrik çarpması nedeniyle tehlike.
Temizlemeden önce cihazı elektrik şebekesinden ayırın.
Cihazı yumuşak, hafif nemli bir bez ve hafif bir temizlik maddesiyle temizleyin. Bir sonraki kullanımdan önce cihazın tamamen kuruduğundan emin olun.

BAKIM
Düzenli aralıklarla pili hasarlara dair kontrol edin.

ATIK GİDERME

Elektrikli cihazları çevreye uygun bertaraf edin!
Elektrikli cihazları evsel atık ile birlikte atmayın!
Atık Elektrikli ve Elektronik Cihazlar hakkındaki 2012/19/AB sayılı Avrupa Yönetmeliği uyarınca kullanılmış elektrikli cihazlar toplanmalı ve çevreye uygun geri dönüşüme tabi tutulmalıdır. Kullanılmış olan cihazın imhasıyla ilgili olası çözümler için belediye ya da şehir yönetimine başvurabilirsiniz.

Pillerin yanlış bertaraf edilmesi çevreye zarar verebilir!
Pilleri evsel atık ile birlikte atmayın. Zehirli ağır metaller içerebildikleri için özel çöp uygulamasına tabidirler.
Bu nedenle kullanılmış olan bataryaları belediyeye ait toplama noktasına teslim edin.

UYGUNLUK BEYANI
Hugo Brennenstuhl GmbH & Co. KG şirketi olarak,
RCR CE1 1011 IP20 DE 3726 ve RCR CE1 1011 IP44 DE 3726
Telsiz Ekipmanı Tipinin 2014/53/EU ve 2011/65/EU (RoHS II)
Yönetmeliklerine uygun olduğunu beyan ederiz.

AB Uygunluk Beyanının komple metni aşağıdaki internet adreslerinde mevcuttur:
www.brennenstuhl.com/konformitaetserklaerung/ke_1507030.pdf
www.brennenstuhl.com/konformitaetserklaerung/ke_1507040.pdf
www.brennenstuhl.com/konformitaetserklaerung/ke_1507050.pdf
www.brennenstuhl.com/konformitaetserklaerung/ke_1507060.pdf

Ayrıntılı bilgiler için www.brennenstuhl.de web sitemizdeki Servis/SSS bölümüne bakmanızı tavsiye ederiz

RU Руководство по эксплуатации

ТЕХНИЧЕСКИЕ ХАРАКТЕРИСТИКИ:

Портативный пульт управления	
Силовое питание:	элемент питания CR 2032 на 3 В (1 шт.)
Розетка дистанционного выключателя	
Силовое питание:	230 В пер. тока
Коммутирующая способность:	макс. 1000 Вт
Общие характеристики	
Дальность действия:	макс. 25 м
Полоса частот:	433,05 МГц - 434,79 МГц
Рабочая частота:	433,92 МГц
Максимальная мощность:	≤5 дБм
Окружающая температура:	от 0°C до 35°C
Температура хранения:	от -40°C до 70°C
Степень :	IP 20 (RCR CE1 1011 IP20 DE 3726)
	IP 44 (RCR CE1 1011 IP44 DE 3726)

Соответствие нормам ЕС: CE

БЕЗОПАСНОСТЬ

Использование по назначению
Комплектный дистанционный выключатель используется для включения и выключения ламп и электроприборов. Любое иное использование считается использованием не по назначению. Ответственность за повреждения по причине использования не по назначению изготовитель на себя не берет.

Руководство по эксплуатации
Прежде чем пользоваться приборами, необходимо полностью ознакомиться с данным руководством по эксплуатации. Руководство по эксплуатации следует сохранить. В случае передачи приборов другим лицам нужно передать и руководство по эксплуатации.

Основные указания мер по технике безопасности
- Нельзя подключать потребителей электроэнергии, включение которых (например, электроутюг) в ситуации без присмотра может вызвать пожар или причинить иной ущерб.
- Не включать радиоуправляемые розетки без обеспечения контроля и наблюдения за ними.
- Учитывать максимальную коммутирующую способность.
- Не вставлять друг за другом.
- Обесточивание обеспечивается только при извлеченном штекере.
- **Розетка под дистанционный выключатель RCR CE1 1011 IP20 DE 3726:**
  В расчете только для применения в закрытых помещениях.
- **Розетка под дистанционный выключатель RCR CE1 1011 IP44 DE 3726:**
  В расчете также для применения вне помещений.
  При этом брызгозащищенность обеспечивается только в случае подсоединения штекера с одинаковой степенью защиты (маркировка IPX4).
- Удостоверьтесь, что розетка расположена рядом с подключенным изделием и легкодоступна, и что при функционировании изделие ничем не загромождено.

С элементами питания следует обращаться с особой осторожностью.
- Опасность взрыва! Не следует пытаться подзарядить элементы питания, не рассчитанные на повторную зарядку.
- Запрещается бросать элементы питания в огонь или подвергать воздействию высоких температур.
- Электролит, вытекающий из элемента питания, может привести к раздражениям кожи. В случае контакта нужно смыть жидкость большим количеством воды. При попадании жидкости в глаза нельзя тереть глаза, а следует сразу же промыть их тщательно водой и незамедлительно обратиться за помощью к врачу.

Подготовка приборов
Указание:
Розетку дистанционного выключателя всегда нужно вставлять непосредственно в настенную розетку.

Вставка элемента питания в портативный пульт управления
Осторожно! Необходимо соблюдать правильность расположения полюсов элемента питания. Неправильно вставленный элемент питания может стать причиной материального ущерба.

Закрепление клавиши (A, B, C или D) на портативном пульте управления за розеткой дистанционного выключателя.
1. Примерно на 3 секунды нажать кнопку на розетке дистанционного выключателя и снова отпустить ее. Функциональный индикатор мигает при этом в течение примерно 30 секунд (режим настройки).
2. Во время мигания (режим настройки) нажать клавишу (ON/ВКЛ.), например, A на портативном пульте управления, чтобы закрепить клавишу A за розеткой дистанционного выключателя.
3. Как только розетка дистанционного выключателя получит от передатчика действительный код клавиши, функциональный индикатор розетки дистанционного выключателя загорается в постоянном режиме, выдавая индикацию, что процесс настройки выполнен успешно.
   Указание: При неудачном процессе настройки режим настройки прерывается примерно через 30 секунд, и функциональный индикатор отключается.
4. После успешного выполнения процесса настройки розетка дистанционного выключателя готова к работе. Теперь можно вставить штекер прибора в розетку и включать и выключать его с помощью портативного пульта управления (учитывать указание максимальной мощности в ваттах). Функциональный индикатор сигнализирует при этом о состоянии коммутации розетки дистанционного выключателя.
5. Для закрепления клавиш за другими розетками дистанционных выключателей нужно повторить шаги 1 - 4 с нужными клавишами (A, B, C или D) и розетками дистанционных выключателей.

Указания:
- Присвоенные коды клавиш постоянно сохраняются в памяти, даже если розетка дистанционного выключателя не подключена к сети.
- Во избежание системных помех для портативных пультов управления предусмотрены более 16 млн. произвольно выбираемых кодировок.

Рекомендации по применению:
- Посредством последовательного закрепления нескольких приемников за одной и той же клавишей на портативном пульте управления возможно осуществление групповых подключений (в т. ч. все приемники совместно, что соответствует функции главной клавиши).
- Посредством последовательного закрепления нескольких портативных пультов управления (несколько комплектов одинаковой серии) за одним и тем же приемником им можно альтернативно управлять с помощью нескольких портативных пультов управления.

Следует иметь в виду!
Для одной розетки дистанционного выключателя могут быть выделены до 8 различных кодов клавиш. Попытка выделения девятого кода клавиши сопровождается отказом (функциональный индикатор мигает в быстром темпе).

Инструкции по стиранию кодов клавиш
Стирание всех кодов клавиш на розетке дистанционного выключателя:
Нужно нажать кнопку на соответствующей розетке дистанционного выключателя более чем на 6 секунд. Соответствующий функциональный индикатор быстро мигает в течение примерно 3 секунд, и все коды клавиш, закрепленные за этой розеткой дистанционного выключателя, стираются. После этого функциональный индикатор гаснет, и за розеткой дистанционного выключателя можно закреплять новые коды клавиш.

Стирание отдельного кода клавиши на розетке дистанционного выключателя:
1. Примерно на 3 секунды нажать кнопку на соответствующей розетке дистанционного выключателя и снова отпустить ее. Функциональный индикатор при этом мигает в течение примерно 30 секунд (режим настройки).
2. Во время мигания (режим настройки) нажать на портативном пульте управления стираемую клавишу (OFF/ВЫКЛ.), чтобы стереть код этой клавиши из закрепления за соответствующей розеткой дистанционного выключателя. Стирание квитируется быстрым миганием индикатора в течение примерно 3 секунд.

Указание:
После этого розетка дистанционного выключателя остается и далее в режиме настройки, который примерно через 30 секунд прерывается.

Коммутация вручную
Кратковременным (менее 1 секунды) нажатием кнопки на розетке дистанционного выключателя ее можно включать или выключать вручную. Функциональный индикатор сигнализирует при этом о состоянии коммутации розетки дистанционного выключателя.

ОЧИСТКА

Внимание! Опасность в результате поражения электротоком!
Перед очисткой прибор нужно извлечь из электросети.
Очистку прибора производить мягкой, слегка смоченной тканью с применением слабого чистящего вещества.
Перед следующим использованием нужно удостовериться, что прибор полностью просох.

ТЕХНИЧЕСКОЕ ОБСЛУЖИВАНИЕ
Через регулярные интервалы времени нужно проверять элемент питания на предмет повреждений.

УТИЛИЗАЦИЯ

Электроприборы подлежат утилизации с учетом защиты окружающей среды!
Запрещается выбрасывать электроприборы вместе с бытовыми отходами. В соответствии с Директивой ЕС № 2012/19/EG по отработанным электроприборам и электронной аппаратуре отработанные электроприборы должны собираться в отдельные контейнеры и отправляться на утилизацию с соблюдением норм защиты окружающей среды. О возможностях утилизации приборов, отработавших свой ресурс, можно узнать в местном сельском или городском самоуправлении.

Неправильная утилизация элементов питания причиняет вред окружающей среде!
Запрещается выбрасывать элементы питания вместе с бытовыми отходами. Они могут содержать ядовитые тяжелые металлы и подпадают под правила обращения со специальными отходами. Поэтому отработанные элементы питания нужно сдавать в специальный местный пункт приема вторсырья.

ДЕКЛАРАЦИЯ СООТВЕТСТВИЯ
Настоящим мы, фирма Hugo Brennenstuhl GmbH & Co. KG, заявляем, что тип радиотехнического оборудования RCR CE1 1011 IP20 DE 3726 и RCR CE1 1011 IP44 DE 3726 отвечает требованиям Директивы ЕС № 2014/53/EU и Директивы ЕС по ограничению использования опасных веществ № 2011/65/EU (RoHS II).

Полный текст Декларации соответствия нормам ЕС доступен по следующим интернет-адресам:
www.brennenstuhl.com/konformitaetserklaerung/ke_1507030.pdf
www.brennenstuhl.com/konformitaetserklaerung/ke_1507040.pdf
www.brennenstuhl.com/konformitaetserklaerung/ke_1507050.pdf
www.brennenstuhl.com/konformitaetserklaerung/ke_1507060.pdf

Дополнительную информацию можно получить в разделах «Сервис»/ «Часто задаваемые вопросы» на нашей домашней странице в Интернете: www.brennenstuhl.de

CİHAZLAR
Teslimat kapsamı — Sete göre aşağıdaki parçalar teslimat kapsamında yer almakatadır:

Telsiz Priz Seti:	RC CE1 3001 DE 3726	RC CE1 0201 DE 3726	RC CE1 4001 DE 3726	RC CE1 2201 DE 3726
Ürün No.	1507040	1507030	1507050	1507060
Telsiz priz RCR CE1 1011 IP20 DE 3726	3	0	4	2
Telsiz priz RCR CE1 1011 IP44 DE 3726	0	2	0	2
Uzaktan kumanda RCT CE1 CR 3726	1	1	1	1
tipi pil CR 2032	1	1	1	1
Kullanım kılavuzu	1	1	1	1

ПРИБОРЫ
Объем поставки — В зависимости от комплекта в объем поставки включены следующие компоненты:

Комплектный дистанционный выключатель:	RC CE1 3001 DE 3726	RC CE1 0201 DE 3726	RC CE1 4001 DE 3726	RC CE1 2201 DE 3726
Арт.-№	1507040	1507030	1507050	1507060
Розетка дистанционного выключателя RCR CE1 1011 IP20 DE 3726	3	0	4	2
Розетка дистанционного выключателя RCR CE1 1011 IP44 DE 3726	0	2	0	2
Портативный пульт управления RCT CE1 CR 3726	1	1	1	1
Элемент питания, тип CR 2032	1	1	1	1
Руководство по эксплуатации	1	1	1	1