brennenstuhl®

LED Strahler
LED Strahler mit Infrarot-Bewegungsmelder

LED Light
LED Light with infrared motion detector

Projecteur LED
Projecteur LED avec détecteur de mouvements infrarouge

JARO

DE Bedienungsanleitung 7
GB Operating instructions 12
FR Mode d'emploi 16
NL Gebruikshandleiding 20
IT Istruzioni per l'uso 24
SE Bruksanvisning 28
ES Manual de instrucciones 32
PL Instrukcja obsługi 36
CZ Návod k obsluze 40
HU Kezelési útmutató 44
TR Kullanım kılavuzu 48
FI Käyttöohje 52
GR Οδηγίες χρήσης 56
RU Руководство по эксплуатации 60
PT Manual de instruções 64
EE Kasutusjuhend 68
SK Návod na používanie 72
SI Navodila za uporabo 76
LV Lietošanas instrukcija 80
LT Naudojimo instrukcija 84

DE Typ	Netzstecker	Bewegungsmelder	Kabellänge	Nennleistung	Strom max.	
GB Model	Mains plug	Motion detector	Cable length	Electrical Power	Current max.	
FR Type	Fiche secteur	Détecteur de mouvements	Longueur du câble	Puissance nominale	Courant max.	
NL Type	Netstekker	Bewegingsmelder	Kabellengte	Nominaal vermogen	Max. stroom	
IT Modello	Spina	Segnalatore di movimento	Lunghezza del cavo	Potenza	Flusso luminoso	
SE Typ	Nätkontakt	Rörelsedetektor	Kabellängd	Märkeffekt	Max. Ström	
ES Tipo	Adaptador de red	Detector de movimiento	Longitud del cable	Potencia nominal	Strom max.	
PL Typ	Wtyczka sieciowa	Czujnik ruchu	Długość przewodu	Moc znamionowa	Prąd maks.	
CZ Typ	Síťová zástrčka	Hlásič pohybu	Délka kabelu	Jmenovitý výkon	Proud max.	
HU Típus	Hálózati csatlakozó dugó	Mozgásérzékelő	Kábelhossz	Névleges teljesítmény	Áram max.	
TR Typ	Elektrik fişi	Hareket sensörü	Kablo uzunluğu	Nominal güç	Akım maks.	
FI Tyyppi	Verkkopistoke	Liikeilmaisin	Johdon pituus	Nimellisteho	Suurin virta	
GR Τύπος	Φις	Ανιχνευτής κίνησης	Μήκος καλωδίου	Ονομαστική ισχύς	Μέγ. ηλεκτρικό ρεύμα	
RU Тип	Сетевой штекер	Датчик движения	Длина кабеля	Номинальная мощность	Макс. сила тока	
PT Tipo	Ficha elétrica	Sensor de movimentos	Comprimento do cabo	Potência nominal	Corrente máxima	
EE Tüüp	Toitepistik	Liikumisandur	Kaabli pikkus	Nimivõimsus	Max voolupinge	
SK Typ	Sieťová zástrčka	Hlásič pohybu	Dĺžka kábla	Nominálny výkon	Prúd max.	
SI Tip	Vtičnica	Senzor gibanja	Dolžina kabla	Nazivna moč	Maksimalna napetost	
LV Tips	Kontaktdakša	Kustības detektors	Kabeļa garums	Nominālā jauda	Maks. strāva	
LT Modelis	Tinklo kištukas	Judesio detektorius	Kabelio ilgis	Vardinė galia	Maks. srovė	
			m	**W**	**A**	
JARO 1000				10	0,08	
JARO 1000 P		X				
JARO 2000				20	0,16	
JARO 2000 P		X				
JARO 3000				30	0,17	
JARO 3000 P		X				
JARO 5000				50	0,25	
JARO 5000 P		X				
JARO 7000				80	0,5	
JARO 9000				100	0,6	
JARO 9012	CH		5	100 – 3000K		

DE **Montageanleitung** ..... 4 – 6
GB **Installation instructions** ..... 4 – 6
FR **Manuel d'installation** ..... 4 – 6
NL **Montagehandleiding** ..... 4 – 6
IT **Istruzioni per il montaggio** .. 4 – 6
SE **Monteringsanvisning** ..... 4 – 6
ES **Instrucciones de instalación** . 4 – 6
PL **Instrukcja montażu** ..... 4 – 6
CZ **Montážní návod** ..... 4 – 6
HU **Szerelési utasítás** ..... 4 – 6
TR **Montaj talimatı** ..... 4 – 6
FI **Asennusohje** ..... 4 – 6
GR **Οδηγίες εγκατάστασης** ..... 4 – 6
RU **Руководство по монтажу** ... 4 – 6

	Leistungsfaktor	Maße Schutzabdeckung	Gewicht	max. projizierte Fläche	Maße
	Power factor	Protective cover dimensions	Weight	max. projected area	Dimensions
	Facteur de puissance	Dimensions couvercle de protection	Poids	Surface de projection maximale	Dimensions
	Capaciteitsfactor	Afmetingen veiligheidsplaat	Gewicht	Maximale projectieoppervlakte	Afmetingen
	Fattore di potenza	Dimensioni copertura protettiva	Peso	Massima superficie proiettata	Dimensioni
	Effektfaktor	Mått på skyddshölje	Vikt	Maximal projektionsyta	Mått
	Factor de potencia	Dimensiones de la cubierta protectora	Peso	Área rea máxima proyectada	Dimensión
	Współczynnik mocy	Wymiary obudowy ochronnej	Ciężar	Maks, powierzchnia oświetlana	Wymiary
	Výkonový faktor	Rozměry ochranného krytu	Hmotnost	Maximální plocha projekce	Rozměry
	Teljesítménytényező	Védőfedél méretei	Súly	Maximális bevilágított felület	Méretek
	Güç faktörü	Koruyucu kapağın ölçüleri	Ağırlık	Azami aydınlatma alanı	Ölçüler
	Tehokerroin	Suojuksen koko	Paino	Suurin heijastava alue	Mitat
	Συντελεστής ισχύος	Διαστάσεις προστατευτικού καλύμματος	Βάρος	Μέγιστη επιφάνεια φωτισμού	Διαστάσεις
	Коэффициент мощности	Размеры защитное покрытие	Вес	Максимальная проецируемая площадь	Размеры
	Fator de potência	Dimensões da tampa de proteção	Peso	Área rea máxima projectada	Dimensões
	Võimsustegur	Kaitsekatte mõõtmed	Kaal	Maksimaalne valgustatav pindala	Mõõtmed
	Výkonový faktor	Rozmery ochranného krytu	Hmotnosť	Maximálna plocha projekcie	Rozmery
	Faktor moči	Mere zaščite	Teža	Maksimalna projicirana površina	Mere
	Jaudas faktors	Aizsargstikla izmēri	Svars	Maksimāli apgaismotais laukums	Izmēri
	Galios koeficientas	Apsauginio gaubto matmenys	Svoris	Maksimalus projekcinis plotas	Matmenys
		mm	**kg**	**cm²**	**mm**
> 0,5	113,6 x 89,6 x 4		0,39	202,3	141 x 69 x143
			0,46	244,6	141 x 69 x 173,5
> 0,5	153,6 x 121,6 x 4		0,71	342,2	183 x 71 x 186,5
			0,76	377,9	183 x 71 x 206,5
> 0,9	202,8 x 160,8 x 4		1,20	596,5	233 x 72,5 x 255
			1,26	617,5	233 x 72,5 x 265
> 0,9	213,2 x 161,2 x 4		1,58	772,3	264,5 x 83 x 291
			1,63	768,2	264,5 x 83 x 291
> 0,9	248,8 x 171,8 x 5		2,41	800	310 x 60 x 273
> 0,9	281,8 x 197,8 x 5		2,93	1100	345 x 60 x 308
			3,55		

PT **Instruções de instalação** ..... 4 – 6
EE **Paigaldusjuhend** ..... 4 – 6
SK **Montážny návod** ..... 4 – 6
SI **Navodila za montažo** ..... 4 – 6
LV **Montāžas instrukcija** ..... 4 – 6
LT **Montavimo instrukcija** ..... 4 – 6

JARO 10-50 W

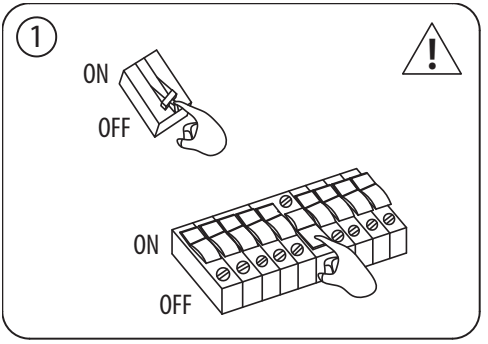

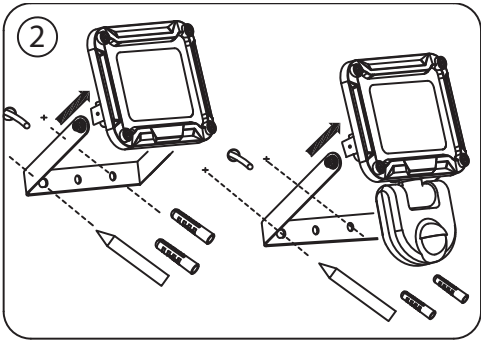

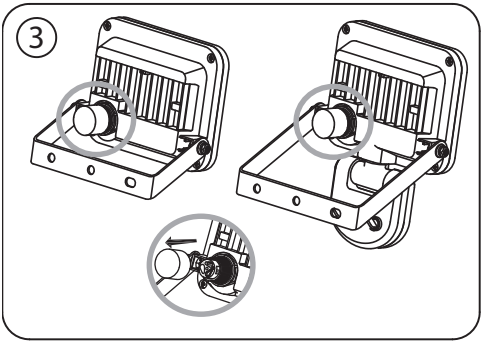

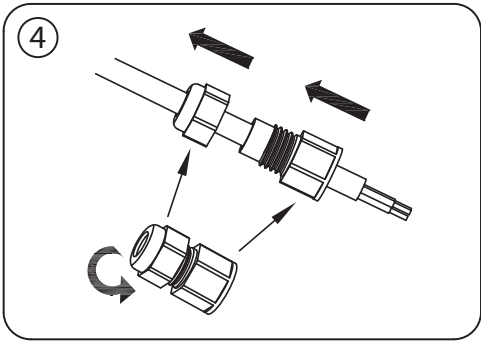

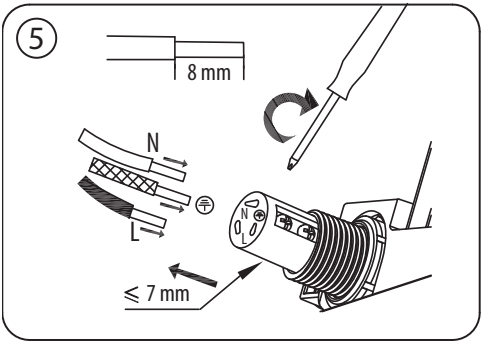

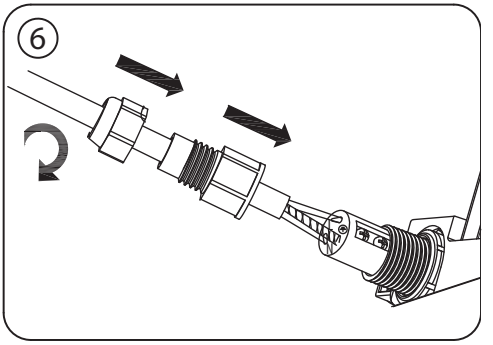

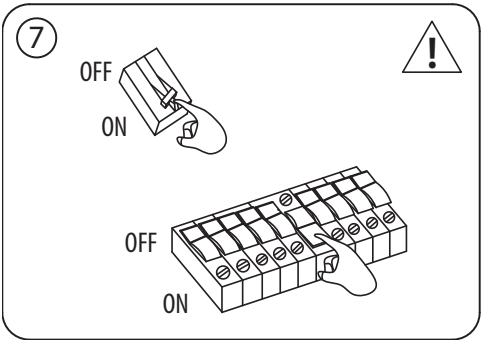

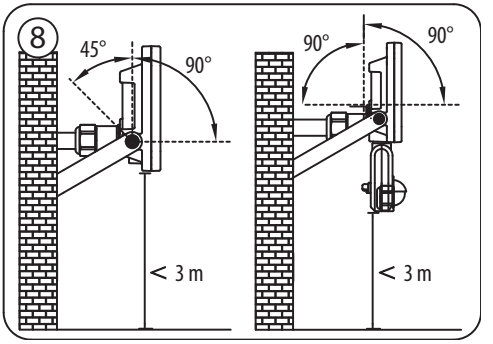

JARO 80/100 W

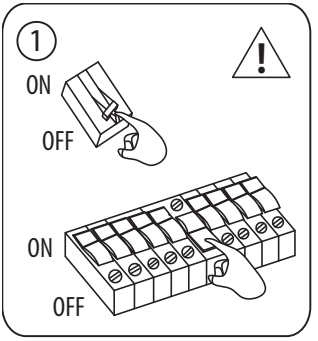

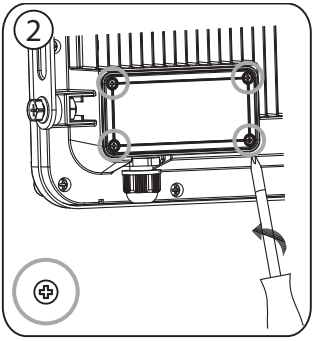

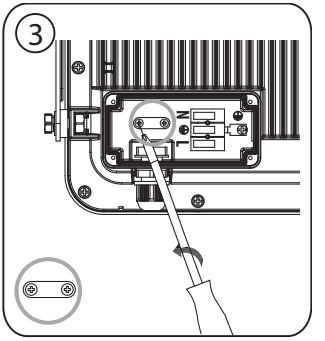

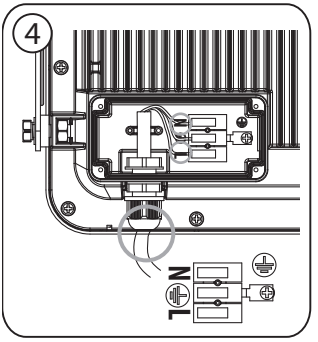

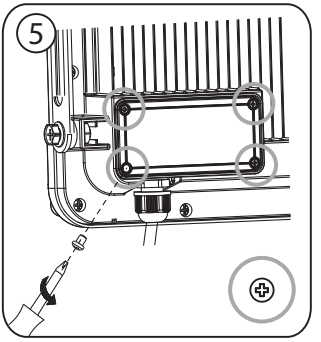

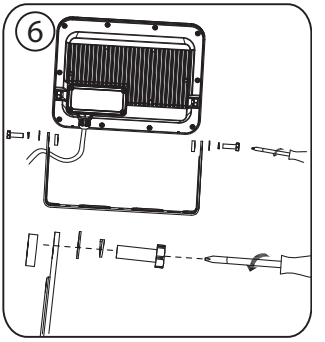

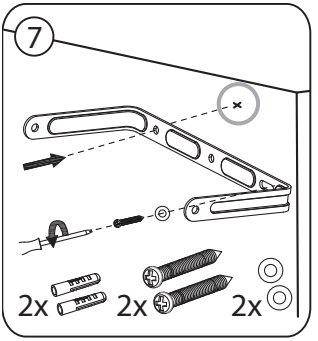

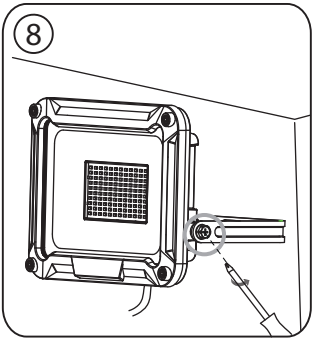

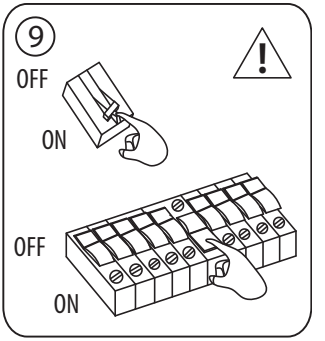

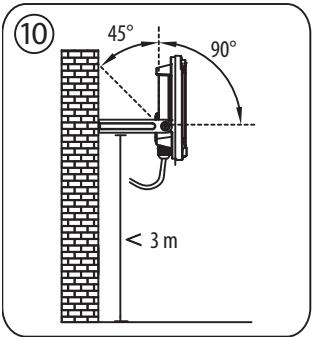

9

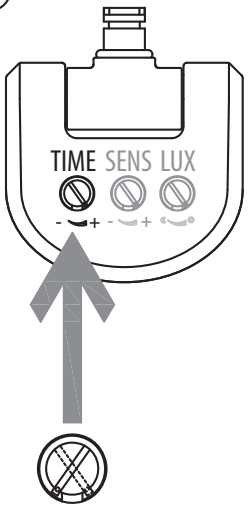
TIME SENS LUX
- +
- +

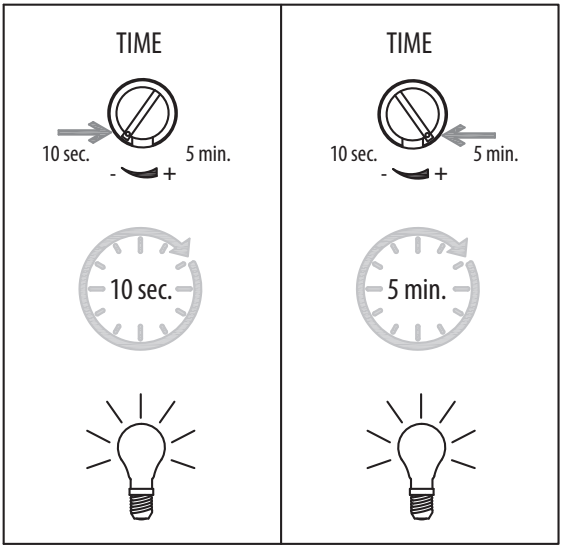
TIME
10 sec.
5 min.
- +
10 sec.
TIME
10 sec.
5 min.
- +
5 min.

10

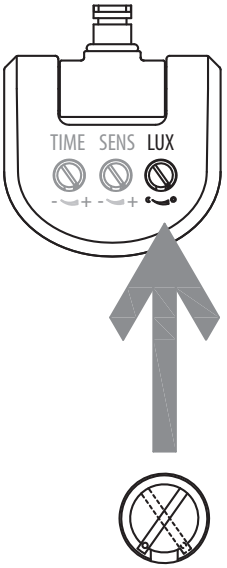
TIME SENS LUX
- +
- +

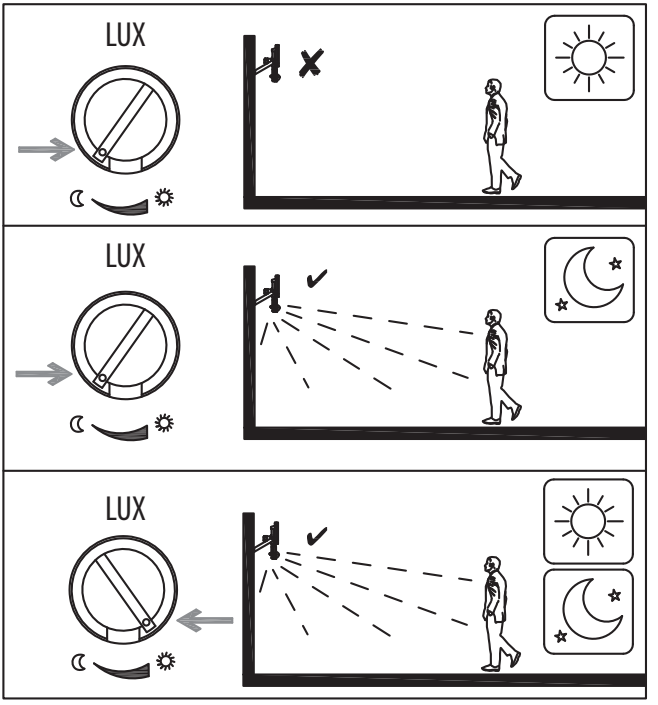
LUX
LUX
LUX

11

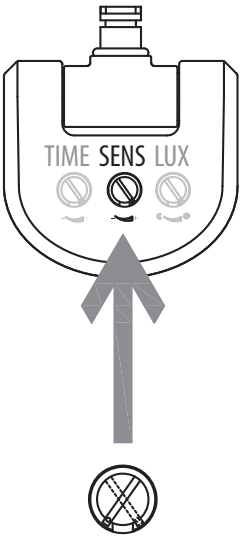

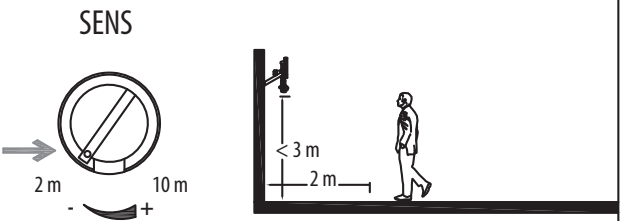

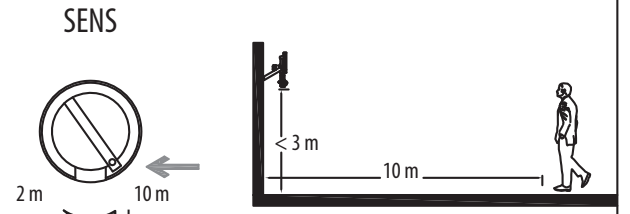

12

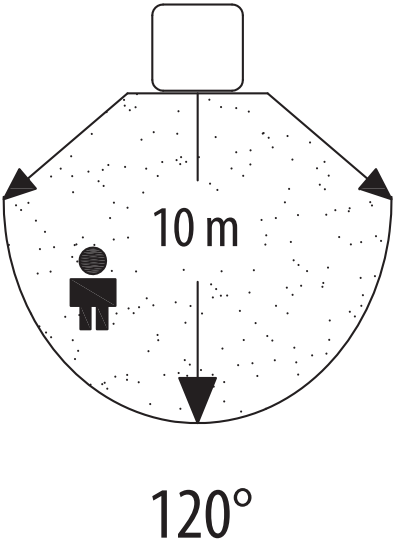

13

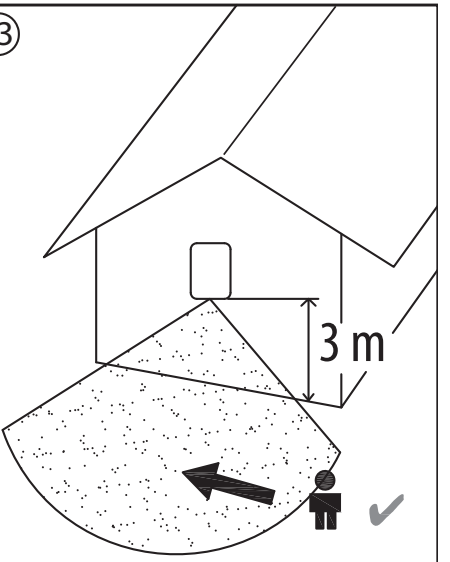

RU

Руководство по эксплуатации Светодиодный излучатель Светодиодный излучатель с инфракрасным датчиком движения

JARO

Внимание: Перед использованием излучателя нужно внимательно ознакомиться с настоящим руководством по эксплуатации, а впоследствии хранить его в надежном месте!

ТЕХНИЧЕСКИЕ ХАРАКТЕРИСТИКИ

Класс защиты:	I
Степень защиты для моделей без датчика движения:	IP 65
Степень защиты для моделей с датчиком движения:	IP 44
Номинальное напряжение:	220 – 240 В пер. тока, 50/60 Гц
Коэффициент мощности:	см. таблицу (стр. 2)

Этот высокомощный излучатель на светодиодах предназначен для целей освещения во внутренних помещениях и на прилегающей территории и рассчитан для стационарного монтажа.
Запрещается использовать излучатель для других целей.

УКАЗАНИЯ МЕР ПО ТЕХНИКЕ БЕЗОПАСНОСТИ

1. Установку и техобслуживание излучателя должен производить квалифицированный специалист.
2. Электромонтажные работы разрешается производить только при условии соблюдения требований техники безопасности (стандарт VDE 0100 для Германии).
3. Для подсоединения должен использоваться соединительный кабель, сертифицированный по стандарту VDE (как минимум, H05RN-F 3G1,0).
4. Излучатель должен быть заземлен с соблюдением технических требований.
5. Запрещается пользоваться излучателем без установленных надлежащим образом всех уплотнительных колец!
6. Светильники на светодиодах светят очень ярко. Поэтому ни в коем случае не следует смотреть непосредственно на свет.
7. Разрушенный защитный кожух перед дальнейшим использованием излучателя необходимо заменить оригинальным защитным кожухом фирмы Brennenstuhl.

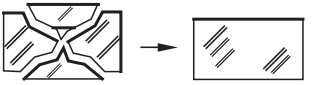

8. При повреждении сетевого соединительного кабеля или клеммной коробки излучателя во избежание опасных ситуаций их замену должен производить квалифицированный специалист.
9. Горячая поверхность в случае с версиями на 100 Вт.

МОНТАЖ И ПОДКЛЮЧЕНИЕ К ЭЛЕКТРОПИТАНИЮ 10 – 50 W

См. иллюстрации на страницах 4, 6 и 7

1. Перед установкой нужно всегда отключать источник питания ①.
2. Монтажное положение: В идеальном случае излучатель должен крепиться на настенном крепежном устройстве.
   Излучатель должен монтироваться на высоте менее 3-х метров ⑧.
   Рекомендованная монтажная высота для моделей с датчиком движения – 2,5 м.
   Излучатель можно наклонять вниз и вверх.
3. Снять крепежную дужку с излучателя ②.
4. Промаркировать положение крепежных отверстий для закрепления крепежной дужки и высверлить соответствующие дырки в стене ②. Закрепить дужку на стене с помощью соответствующих шурупов.
5. Вскрыть соединительный штекер ③.
6. Протянуть соединительный кабель через патроны штекера, снабженные уплотнением ④.
7. Закрепить излучатель на крепежной дужке.
8. Подсоединить жилы соединительного кабеля в соответствии с ⑤ на клеммной колодке входного штекера (N = синий кабель, условное обозначение заземления = зеленый/желтый кабель, L = коричневый кабель).
9. Надвинуть патроны на входной штекер, как на ⑥ и туго закрутить их. Удостовериться, что оба патрона прикручены достаточно туго – тем самым обеспечивается достаточное уплотнение.
10. Снова смонтировать крепежную дужку на излучателе.
11. Выставить нужное положение лампы и туго затянуть винты на хомуте.
12. Снова включить источник питания ⑦.

МОНТАЖ И ПОДКЛЮЧЕНИЕ К ЭЛЕКТРОПИТАНИЮ 80/100 W

См. иллюстрации на страницах 5

Монтажное положение: В идеальном случае излучатель должен крепиться на настенном крепежном устройстве. Монтажная высота должна составлять менее 3 м ⑩.
Светильник можно наклонять вниз на 90° и вверх на 45° ⑩.

1. Перед установкой нужно всегда отключать источник питания ①.
2. Отвинтить соединительную коробку ② на тыльной стороне и ослабить прижимную пластину ③.
3. Провести соединительный кабель ④ через входную трубку соединительной коробки и подсоединить жилы соединительного кабеля в соответствии с маркировкой N и L ④.
4. Закрепить прижимную пластину и привинтить соединительную коробку ⑤.
5. Снять крепежную дужку с излучателя ⑥.
6. Промаркировать положение крепежных отверстий ⑦ для закрепления крепежной дужки и высверлить соответствующие дырки в стене. Закрепить дужку на стене с помощью соответствующих шурупов ⑦.
7. Закрепить излучатель на крепежной дужке ⑧.
8. Выставить нужное положение излучателя и туго затянуть винты на хомуте ⑧.
9. Снова включить источник питания ⑨.

ФУНКЦИОНАЛЬНОЕ ОПИСАНИЕ

(только для моделей с датчиком движения)
Этот излучатель укомплектован инфракрасным датчиком. Он включается автоматически, когда датчик фиксирует движения на прилегающей территории.
По возможности не следует выставлять датчик движения на плавательные бассейны, вытяжки горячего воздуха, кондиционеры или объекты, которые подвержены резким температурным колебаниям.
Следует избегать выставления датчика движения на деревья или кустарники или на участки, на которых часто могут находиться домашние животные.
Датчик движения может поворачиваться вправо и влево по горизонтали и наклоняться вверх и вниз по вертикали.
При установке излучателя следует учитывать, что датчик движения наиболее чувствительно реагирует на движения, пересекающие его поле охвата и менее всего чувствителен к движениям, прямо направленным на прибор.

НАСТРОЙКА ДАТЧИКА ДВИЖЕНИЯ (ПАССИВНЫЙ ИК-ДАТЧИК)

На тыльной стороне датчика движения расположены три регулятора ⑨.

TIME – настройка времени (слева):

С помощью этого регулятора в диапазоне от примерно 10 секунд до 5 минут можно выбирать произвольное время включения после того, как было зафиксировано последнее движение. При проворачивании регулятора TIME по часовой стрелке интервал времени увеличивается, при проворачивании против часовой стрелки – уменьшается.

LUX – настройка яркости (условное обозначение солнца и луны, справа) ⑩:

Настройка яркости определяет, начиная с какой освещенности включается датчик излучателя.
Положение (условное обозначение: солнце) указывает, что датчик срабатывает днем и ночью; в положении (условное обозначение: луна) датчик срабатывает только ночью. Для выполнения настройки нужно дождаться наступления нужной освещенности окружающей среды. Полностью провернуть регулятор настройки яркости на условное обозначение (луна). Медленно провернуть регулятор в направлении условного обозначения (солнце), пока в результате передвижения излучатель не включится.
Теперь излучатель будет включаться при фиксации движения, начиная с настроенной освещенности.

SENS – настройка чувствительности (по центру) ⑪:

Чувствительность датчика зависит от окружающей температуры. Чем ниже окружающая температура, тем больше чувствительность датчика движения.
Датчик срабатывает наиболее чувствительно, когда регулятор SENS полностью провернут в направлении (+).

Датчик движения:	пассивный инфракрасный датчик (PIR)
Диапазон охвата:	до 10 м/до 120° (по горизонтали) ⑫
Настройка времени:	от примерно 10 с до 5 мин
Освещенность окружающей среды:	0 – 2000 лк
Чувствительность:	от 3 до 10 м в зависимости от места монтажа ⑬

ТЕХНИЧЕСКОЕ ОБСЛУЖИВАНИЕ

Источник света в этом светильнике не подлежит замене; если источник света исчерпал свой рабочий ресурс, замене подлежит весь светильник.

ОЧИСТКА

Нельзя использовать растворители, разъедающие чистящие вещества и т. п. Для очистки следует использовать только сухую или слегка увлажненную ткань.

УТИЛИЗАЦИЯ

Электроприборы подлежат экологически-чистой утилизации!

Запрещается выбрасывать электроприборы вместе с бытовыми отходами!

В соответствии с Директивой ЕС № 2012/19/EU по отработанным электроприборам и электронной аппаратуре отработанные электроприборы должны собираться в отдельные контейнеры и отправляться на утилизацию с соблюдением норм защиты окружающей среды.

О возможностях утилизации прибора, отработавшего свой ресурс, можно узнать в местном сельском или городском самоуправлении.

ДЕКЛАРАЦИЯ СООТВЕТСТВИЯ

Декларация соответствия хранится у Изготовителя.

Адреса

Hugo Brennenstuhl GmbH & Co. KG
Seestraße 1 – 3 · D-72074 Tübingen

H. Brennenstuhl S.A.S.
4 rue de Bruxelles · F-67170 Bernolsheim

lectra-t ag
Blegistrasse 13 · CH-6340 Baar

www.brennenstuhl.com