brennenstuhl®

Akku LED Handleuchte

Rechargeable LED Hand Lamp

SANSA 400 A

(DE) Bedienungsanleitung
(GB) Operating instructions
(FR) Mode d'emploi
(NL) Gebruikshandleiding
(IT) Istruzioni per l'uso
(SE) Bruksanvisning
(ES) Manual de instrucciones
(PL) Instrukcja obsługi
(CZ) Návod k obsluze
(HU) Kezelési útmutató
(TR) Kullanım kılavuzu
(FI) Käyttöohje
(GR) Οδηγίες χρήσης
(RU) Руководство по эксплуатации
(PT) Manual de instruções
(EE) Kasutusjuhend
(SK) Návod na používanie
(SI) Navodila za uporabo
(LT) Naudojimo instrukcija
(LV) Lietošanas instrukcija

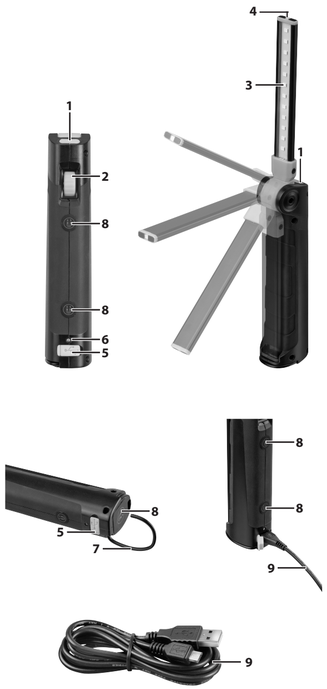

(DE) Bedienungsanleitung

Akku LED Handleuchte SANSA 400 A

SICHERHEITSHINWEISE
- Lesen Sie die Bedienungsanweisung vor Gebrauch genau durch.
- Benutzen Sie die Leuchte nicht bei Beschädigungen – Lebensgefahr.
- Wenden Sie sich dann an eine Elektrofachkraft oder an die angegebene Serviceadresse.
- Schauen Sie nicht direkt in das Licht.
- Öffnen Sie niemals das Gerät.
- Verwenden Sie die Arbeitsleuchte nicht in explosionsgefährdeter Umgebung – Lebensgefahr!
- Verwenden Sie zum Aufladen der Akkus nur eine geprüfte USB-Stromquelle.

INBETRIEBNAHME
- Vor der ersten Benutzung Akku einmal vollständig Entladen und wieder Aufladen.
- Klappen Sie die Leuchte auf.
- Der Leuchtenkopf kann zusätzlich um 180° im Uhrzeigersinn gedreht werden.
- Schalter oben ① : LED Spot ein – aus.
- Schalter Drehrad Seite ② : LED Front ein – dimmen – aus.
- Leuchte kann während des Aufladens benutzt werden.
- Ladeanzeige ④ : rot beim Aufladen, grün, wenn der Akku geladen ist.
- Bei längerer Nichtbenutzung Akku alle 3 Monate aufladen.

ÜBERSICHT BEDIENTEILE
1 Ein-/Ausschalter Spot
2 Ein-Ausschalter/Dimmer Front
3 LEDs Front
4 LED Leuchtenkopf
5 Ladebuchse
6 Ladeanzeige (Rot/Grün)
7 Drehbarer Haken
8 Magnete
9 USB-Ladekabel

LADEN
Laden Sie ihren Akku ausschließlich über das mitgelieferte USB-Kabel auf. Verwenden Sie ausschließlich eine geprüfte USB-Stromquelle (e.g. Ladegerät, Computer) mit maximal 5 V.
Ausgangsspannung:
Verbindung: USB-Quelle - USB Ladekabel ⑨ - Ladebuchse ⑤.

TECHNISCHE DATEN

LEDs:	Front 12x SMD, Spot 1x SMD
Lichtstrom:	Front 400 lm, Spot 70 lm
Akku:	eingebaut, Li-Ion 3,7 V/2,0 Ah
Ladeeingang:	Micro-USB 5 V DC, intern auf 1 A begrenzt
Betriebsdauer min./max.:	Front 3,5 h (100%) bis 80 h (10%), Kopf 8 h
Ladedauer:	< 3,5 h
Temperaturbereich:	-10 °C – +40 °C

Werfen Sie Elektrogeräte, Batterien und Akkus nicht in den Hausmüll!
Elektro- und Elektronik-Altgeräte sowie Batterien und Akkus sind Sondermüll und müssen getrennt gesammelt und einer umweltgerechten Wiederverwertung zugeführt werden.

KONFORMITÄTSERKLÄRUNG
Die Konformitätserklärung ist beim Hersteller hinterlegt.

Für weitere Informationen empfehlen wir den Bereich Service/FAQ's auf unserer Homepage www.brennenstuhl.com.

(GB) Operating instructions

Rechargeable LED HAND Lamp SANSA 400 A

SAFETY INFORMATION
- Carefully read these operating instructions before using the device.
- Do not use the light if it is damaged - danger of death.
- In this case, contact an electrician or refer to the specified service address.
- Do not look directly into the light.
- Never open the device.
- Do not use the working light in potentially explosive atmospheres - risk of death!
- To charge the batteries, only use a certified USB power supply unit.

COMMISSIONING
- Before using the device for the first time, completely discharge and recharge the rechargeable battery once.
- Unfold the lamp.
- The lamp head can also be rotated clockwise by 180°.
- Switch at top ① : LED spot on – off.
- Switch rotary wheel at side ② : LED front on – dimming – off.
- Lamp can be used during charging.
- Charging indicator ④ : red during charging, green when accumulator is charged.
- In cases of extended non-use, charge the rechargeable every 3 months.

CONTROL ELEMENTS
1 On/off switch spot
2 On/off switch/dimmer front
3 LEDs front
4 LED lamp head
5 Charging socket
6 Charging indicator (red/green)
7 Rotatable hook
8 Magnets
9 USB charging cable

CHARGING
Charge your battery using the supplied USB cable only. Exclusively use a certified USB power source (e.g. charging device, computer) with a maximum of 5 V output voltage:
Connection: USB source – USB charging cable ⑨ - charging socket ⑤.

TECHNICAL DATA

LEDs:	Front 12x SMD, spot 1x SMD
Luminous flux:	Front 400 lm, spot 70 lm
Rechargeable battery:	integrated, lithium-ion 3.7 V/2.0 Ah
Charging input:	Micro USB 5 V DC, internally limited to 1 A
Operating time min./max.:	Front 3.5 h (100%) to 80 h (10%), head 8 h
Charging duration:	< 3.5 h
Temperature range:	-10 °C – +40 °C

Electronic appliances, batteries and rechargeable batteries must not be disposed of in household waste!
Old electronic and electric devices, as well as batteries and rechargeable batteries are special waste and need to be gathered separately and be sent for recycling in an environmentally friendly manner.

CONFORMITY DECLARATION
The Declaration of Conformity is filed with the manufacturer.

For further information, please refer to the Service/FAQ section on our homepage www.brennenstuhl.com.

(FR) Mode d'emploi

Lampe LED rechargeable SANSA 400 A

CONSIGNES DE SÉCURITÉ
- Lisez attentivement la notice d'utilisation avant d'utiliser le produit.
- N'utilisez jamais la lampe si elle est endommagée : danger de mort.
- Dans ce cas, contactez un professionnel agréé ou l'assistance technique indiquée.
- Ne regardez jamais directement le faisceau de la lampe.
- N'ouvrez jamais l'appareil.
- N'utilisez jamais la lampe dans des environnements présentant des risques d'explosion : danger de mort !
- Utilisez uniquement un chargeur USB certifié pour recharger la batterie.

MISE EN SERVICE
- Avant la première utilisation, laissez la batterie se décharger complètement, puis rechargez-la.
- Dépliez la lampe.
- La tête de la lampe peut être pivotée à 180° dans le sens des aiguilles d'une montre.
- Interrupteur frontal ① : Lampe LED : marche/arrêt.
- Interrupteur à mollette latéral ② : LED en façade : marche – dimmable – arrêt.
- La lampe peut être utilisée pendant son chargement.
- Témoin de charge ④ : rouge en cours de chargement, vert lorsque la batterie est chargée.
- En cas de non-utilisation prolongée, recharger la batterie tous les 3 mois.

PRÉSENTATION DU PRODUIT
1 Interrupteur frontal : marche/arrêt
2 Interrupteur à mollette : marche/arrêt/dimmable
3 LED en façade
4 LED en frontal
5 Prise-chargeur
6 Témoin de charge (rouge/vert)
7 Crochet pivotant
8 Aimants
9 Câble de raccordement USB

CHARGEMENT
Pour recharger la batterie, utilisez uniquement le câble de raccordement USB fourni. Utilisez uniquement un chargeur USB certifié (par exemple, chargeur, ordinateur) avec une tension de sortie de 5 V maximum :
Raccordement : Source USB - Câble de raccordement USB ⑨ – Prise-chargeur USB ⑤.

CARACTÉRISTIQUES TECHNIQUES

LED :	12 x SMD en façade, 1x SMD en frontal
Flux lumineux :	400 lm en façade, 70 lm en frontal
Batterie :	intégrée, Li-Ion 3,7 V/2,0 Ah
Entrée de charge :	Micro-USB 5 V DC, intégré limité à 1 A
Autonomie min./max. :	3,5 h (100 %) en façade à 80 h (10 %), 8 h en frontal
Durée de chargement :	< 3,5 h
Plage de températures :	-10 °C – +40 °C

Ne jetez pas les appareils électriques, les piles ni les batteries avec les ordures ménagères !
Les appareils électriques, ainsi que les piles et les batteries, doivent être collectés séparément et recyclés de manière respectueuse de l'environnement.

DÉCLARATION DE CONFORMITÉ
La déclaration de conformité est déposée chez le fabricant.

Pour plus d'informations, nous vous recommandons de consulter la rubrique Service/FAQ sur notre site Web www.brennenstuhl.com.

(NL) Gebruikshandleiding

Accu-LED-zaklamp SANSA 400 A

VEILIGHEIDSINSTRUCTIES
- Lees deze gebruikshandleiding zorgvuldig voordat u de werklamp gebruikt.
- Gebruik de werklamp niet in geval van schade: levensgevaar.
- Neem in dat geval contact op met een erkend elektricien of met het vermelde serviceadres.
- Kijk niet direct in het licht.
- Open de werklamp nooit.
- Gebruik de werklamp niet in een omgeving met explosiegevaar: levensgevaar!
- Gebruik voor het opladen van de batterijen uitsluitend een geteste USB-stroombron.

INBEDRIJFSTELLING
- Voordat u de lamp voor de eerste maal gebruikt, dient u de batterij eerst helemaal leeg te laten en vervolgens opnieuw op te laden.
- Klap de lamp open.
- De lampenkop kan 180° met de wijzers van de klok mee worden gedraaid.
- Bovenste schakelaar ① : LED-spot aan - uit.
- Lateraal instelwiel ② : LED vooraan aan - dimmen - uit.
- De lamp kan gebruikt worden terwijl de batterij wordt opgeladen.
- Batterijstand ④ : rood tijdens het opladen, groen wanneer de batterij opgeladen is.
- Als u de lamp langere tijd niet gebruikt, laad de batterij dan elke 3 maanden op.

OVERZICHT BEDIENINGSELEMENTEN
1 Aan/uit-knop spot
2 Aan/uit-knop/dimmer vooraan
3 LED's vooraan
4 LED lampenkop
5 Laadingang
6 Laadpeilindicator (rood/groen)
7 Draaibare haak
8 Magneet
9 USB-laadkabel

LADEN
Laad de accu uitsluitend op met behulp van de meegeleverde USB-kabel. Gebruik uitsluitend een geteste USB-stroombron (bv. lader, computer) met max. uitgaand vermogen van 5 V.
Verbinding:
USB-stroombron - USB-laadkabel ⑨ - Laadingang ⑤.

TECHNISCHE SPECIFICATIES

LED-lampen:	Vooraan 12x SMD, spot 1x SMD
Lichtsterkte:	Vooraan 400 lm, spot 70 lm
Batterij:	ingebouwd, lithium-ion 3,7 V/2,0 Ah
Laadingang:	Micro-USB 5 V DC, intern begrensd tot 1 A
Bedrijfsduur min/max:	Vooraan 3,5 u (100%) of 80 u (10%), koplamp 8 u
Laadtijd:	< 3,5 u
Temperatuurbereik:	-10 °C – +40 °C

Werp elektrische toestellen, batterijen en accu's nooit bij het huisvuil!
Afgedankte elektrische en elektronische toestellen alsook batterijen en accu's zijn gevaarlijk afval en moeten apart worden ingezameld en op een milieuvriendelijke manier gerecycled worden.

CONFORMITEITSVERKLARING
De conformiteitsverklaring bevindt zich bij de fabrikant.

Meer informatie vindt u in de rubriek "Service/FAQ's" van onze website www.brennenstuhl.com.

(IT) Istruzioni per l'uso

Lampada portatile a LED a batteria SANSA 400A

AVVERTENZE PER LA SICUREZZA
- Leggere attentamente il manuale delle istruzioni prima dell'uso.
- Non utilizzare la lampada se danneggiata - Pericolo di morte.
- Rivolgetevi a un elettricista specializzato o agli indirizzi di assistenza indicati.
- Non rivolgere lo sguardo direttamente nella luce.
- Non aprire mai l'apparecchio.
- Non utilizzare la luce di lavoro in ambienti potenzialmente esplosivi - Pericolo di morte!
- Per caricare la batteria utilizzare solo una fonte di corrente USB approvata.

MESSA IN FUNZIONE
- Prima del primo utilizzo scaricare la batteria completamente per una volta e poi ricaricarla.
- Spiegare la lampada.
- La testa della lampada si può inoltre ruotare di 180° in senso orario.
- Interruttore in alto ① : Spot LED on - off.
- Interruttore manopola lato ② : LED anteriore on – dimming – off.
- Durante la carica è possibile utilizzare la lampada.
- Indicatore di carica ④ : rosso durante la carica, verde, quando la batteria è carica.
- In caso di inutilizzo prolungato, caricare la batteria ogni 3 mesi.

PANORAMICA ELEMENTI DI COMANDO
1 Interruttore on/off spot
2 Interruttore on/off/dimmer anteriore
3 LED anteriore
4 LED testa della lampada
5 Presa di carica
6 Indicatore di carica (Rosso/Verde)
7 Gancio girevole
8 Magneti
9 Cavo di carica USB

CARICA
Caricare la batteria esclusivamente con il cavo USB in dotazione. Utilizzare esclusivamente una fonte di corrente USB testata (ad esempio caricabatteria, computer) con tensione di uscita max. 5 V:
Collegamento:
Fonte USB - Cavo di carica USB ⑨ - Spina di carica ⑤.

DATI TECNICI

LED:	Anteriore 12 SMD, Spot 1 SMD
Flusso luminoso:	Anteriore 200 lm, Spot 70 lm
Batteria:	integrata, agli ioni di litio 3,7 V/2,0 Ah
Ingresso di carica:	Micro-USB 5 V DC, internamente limitato a 1 A
Duarat di servizio min./max.:	Anteriore da 3,5 h (100%) a 80 h (10%), testa 8 h
Tempo di carica:	< 3,5 h
Intervallo di temperatura :	-10 °C – +40 °C

Non gettare gli elettroutensili, le batterie e gli accumulatori nei rifiuti!
Gli apparecchi elettrici ed elettronici dimessi e le batterie e accumulatori sono rifiuti speciali e devono essere raccolti separatamente e conferiti in un centro di riciclaggio ecologico.

DICHIARAZIONE DI CONFORMITÀ
La dichiarazione di conformità è disponibile presso il produttore.

Per ulteriori informazioni si consiglia di consultare l'area Assistenza/FAQ's sulla nostra homepage www.brennenstuhl.com.

(SE) Bruksanvisning

Batteridriven LED-handlampa SANSA 400 A

SÄKERHETSANVSNINGAR
- Läs noga igenom bruksanvisningen innan du använder lampan.
- Använd inte lampan om den är skadad – Livsfara.
- Vänd dig då till fackhandeln eller den angivna service-adressen.
- Titta inte direkt in i ljuset.
- Öppna aldrig lampan.
- Använd inte arbetslampan i explosiva miljöer – Livsfara.
- Använd bara testade USB-strömkällor vid uppladdning av batterierna.

KOMMA IGÅNG
- Ladda helt och hållet ur batteriet och ladda sedan igen innan du använder det för första gången.
- Fäll upp lampan.
- Det är till och med möjligt att vrida lamphuvudet i 180° medurs.
- Övre brytare ① : LED-strålkastare på – av.
- Ratt för brytare på sidan ② : Främre lysdiod på – dimning – av.
- Det går att använda lampan under laddningen.
- Laddningsindikering ④ : röd vid laddning, grön när batteriet laddas.
- Om man inte använder batteriet under en längre tid ska man ladda det var 3:e månad.

ÖVERSIKT ÖVRIGA DELAR
1 Strömbrytare för strålkastare
2 Strömbrytare/främre dimmer
3 Främre lysdioder
4 Lysdiod-lamphuvud
5 Laddningsdosa
6 Laddningsindikering (röd/grön)
7 Vridbar krok
8 Magneter
9 USB-laddningskabel

LADDNING
Ladda endast batteriet via den medföljande USB-kabeln. Använd endast en godkänd USB-strömkälla (t.ex. laddare, dator) med maximalt 5 V-utspänning:
Koppling:
USB-källa – USB-laddningskabel ⑨ – laddningskontakt ⑤.

TEKNISKA DATA

LED-lampåor:	Framsida 12x SMD, strålkastare 1x SMD
Ljusflöde:	Framsida 400 lm, strålkastare 70 lm
Batteri:	inbyggt litiumjon 3,7 V/2,0 Ah
Laddningsingång:	Micro-USB 5 V DC, internt begränsad till 1 A
Driftstid min./max.:	Framsida 3,5 h (100 %) till 80 h (10 %), huvud 8 h
Uppladdningstid:	< 3,5 h
Temperaturområde:	-10 °C – +40 °C

Kasta inte elektrisk utrustning eller batterier i hushållsavfallet!
Elektrisk- och elektronisk uttjänst utrustning samt batterier är specialavfall och måste samlas in separat och lämnas in för miljövänlig återanvändning.

ANPASSNINGSFÖRKLARING
Enligt anpassningsförklaringen som bifogats av tillverkaren.

För mer information hänvisar vi till servicesektionen/FAQ på vår hemsida www.brennenstuhl.com.

(ES) Manual de instrucciones

Lámpara de mano LED a batería SANSA 400 A

INDICACIONES DE SEGURIDAD
- Lea atentamente el manual de instrucciones antes de utilizar el aparato.
- No utilice la lámpara si presentan daños, existe peligro de muerte.
- Si realmente existe una anomalía póngase en contacto con un técnico calificado o con el comercio donde adquirió el producto.
- No mire directamente hacia la luz.
- Nunca abra el aparato.
- No utilice la lámpara de trabajo en atmósferas explosivas, ¡existe peligro de muerte!
- Utilice solamente una fuente de alimentación USB probada para cargar la batería.

PUESTA EN MARCHA
- Antes de la primera utilización descargue la batería y vuelva a cargarla completamente.
- Despliegue la lámpara.
- La parte superior de la lámpara también puede girarse 180° en sentido horario.
- Interruptor superior ① : Encendido / apagado spots LED.
- Rueda regulable lateral ② : Encendido / apagado del atenuador LED frontal.
- La lámpara puede ser utilizada mientras se está cargando.
- Indicador de carga ④ : rojo durante la carga, verde cuando la batería está cargada.
- Recargar cada 3 meses la batería cuando no se haya utilizado durante un largo período de tiempo.

VISTA DE LOS ELEMENTOS DE CONTROL
1 Interruptor de encendido / apagado spots
2 Interruptor de encendido / apagado de atenuación frontal
3 LEDs frontales
4 LED cabeza superior de la lámpara
5 Tomad de carga
6 Indicador de carga (rojo/verde)
7 Gancho giratorio
8 Imanes
9 Cable de carga USB

CARGA
Cargue su batería únicamente a través del USB suministrado. Utilice únicamente una fuente de alimentación USB compatible (por ejemplo, cargador, ordenador) y que tenga un máximo de 5 V. De voltaje de salida:
Conexión:
Fuente USB – Cable de carga USB ⑨ – Toma de carga ⑤.

DATOS TÉCNICOS

LEDs:	Frontal 12x SMD, spot 1x SMD
Flujo luminoso:	Frontal 400 lm, spot 70 lm
Batería:	Incorporada, Li-Ion 3,7 V/2,0 Ah
Entrada de carga:	Micro-USB de 5 V DC, internamente limitado a 1 A
Tiempo mínimo y máximo de funcionamiento.:	Frontal 3,5 h (100%) o 80 h (10%)
Tiempo de carga:	< 3,5 h
Rango de temperatura:	-10 °C – +40 °C

¡No tire aparatos eléctricos, baterías y pilas junto a la basura doméstica!
Los equipos eléctricos y electrónicos, así como las pilas y baterías son residuos peligrosos y deben ser clasificados por separado para que sean reutilizados respetando el medio ambiente.

DECLARACIÓN DE CONFORMIDAD
Se deposita la declaración de conformidad ante el fabricante.

Para más información, le recomendamos que visite el apartado de Servicio / FAQ's en nuestro sitio web www.brennenstuhl.com.

(PL) Instrukcja obsługi

Ręczna lampa akumulatorowa LED SANSA 400 A

WSKAZÓWKI BEZPIECZEŃSTWA
- Przed rozpoczęciem użytkowania należy dokładnie przeczytać instrukcję obsługi.
- Nie używać lampy, gdy jest uszkodzona – ryzyko utraty życia.
- W takim przypadku należy skontaktować się ze specjalistą elektrykiem lub zwrócić się pod podany adres serwisu.
- Nie kierować wzroku bezpośrednio w światło.
- Nigdy nie otwierać urządzenia.
- Nie korzystać z lampy w otoczeniu zagrożonym wybuchem – ryzyko utraty życia!
- Do ładowania akumulatorów używać tylko sprawdzonego źródła zasilania USB.

URUCHAMIANIE
- Przed pierwszym użyciem należy raz całkowicie rozładować akumulator, a następnie ponownie go naładować.
- Rozłożyć lampę.
- Głowicę lampy można dodatkowo obrócić o 180° w kierunku zgodnym z ruchem wskazówek zegara.
- Przełącznik górny ① : spot LED wł. – wył.
- Pokrętło z boku ② : LED z przodu wł. – funkcja ściemniania – wył.
- Podczas ładowania można używać lampy.
- Kontrolka ładowania ④ : świeci na czerwono podczas ładowania, na zielono, gdy akumulator jest naładowany.
- W przypadku dłuższej przerwy w użytkowaniu należy co 3 miesiące naładować akumulator.

ELEMENTY URZĄDZENIA
1 Włącznik/wyłącznik światła spotowego
2 Włącznik/wyłącznik/ściemniacz światła z przodu
3 LED z przodu
4 LED w głowicy lampy
5 Gniazdo ładowania
6 Kontrolka ładowania (świeci na czerwono/zielono)
7 Obrotowy haczyk
8 Magnesy
9 Kabel ładujący USB

ŁADOWANIE
Akumulator ładować wyłącznie za pośrednictwem dołączonego do zestawu kabla USB. Należy korzystać wyłącznie ze sprawdzonego źródła zasilania USB (np. ładowarki, komputera) o napięciu wyjściowym maks. 5 V:
połączenie:
źródło USB – kabel ładujący USB ⑨ – gniazdo ładowania ⑤.

DANE TECHNICZNE

Światło LED:	12x SMD z przodu, 1x SMD spot
Strumień świetlny:	Przód 400 lm, spot 70 lm
Akumulator:	Wbudowany, Li-Ion 3,7 V/2,0 Ah
Wejście ładowania:	Micro USB 5 V DC, wewn. ograniczone do 1 A
Czas pracy min./maks.:	Przód 3,5 h (100%) do 80 h (10%), głowica 8 h
Czas ładowania:	< 3,5 h
Zakres temperatury:	-10 °C – +40 °C

Nie wyrzucać sprzętu elektrycznego, baterii i akumulatorów do zwykłego kosza na śmieci!
Zużyty sprzęt elektryczny i elektroniczny, jak również baterie i akumulatory są odpadami specjalnymi, dlatego należy je gromadzić osobno i przekazywać do ponownego przetworzenia w sposób bezpieczny dla środowiska naturalnego.

DEKLARACJA ZGODNOŚCI
Deklaracja zgodności jest zdeponowana u producenta.

W celu uzyskania dalszych informacji zalecamy odwiedzenie zakładki Serwis/FAQ's na naszej stronie internetowej www.brennenstuhl.com.

(CZ) Návod k používání

Akumulátorová LED ruční lampa SANSA 400 A

BEZPEČNOSTNÍ POKYNY
- Přečtěte si před použitím přesně návod k používání.
- Nepoužívejte lampu při poškození - riziko ohrožení života.
- Obraťte se pak na kvalifikovaného elektrikáře nebo uvedenou servisní adresu.
- Nehleďte přímo do světla.
- Nikdy neotevírat přístroj.
- Nepoužívejte lampu v explozivním prostředí - riziko ohrožení života!
- Používejte k nabíjení akumulátorů pouze testovaný zdroj proudu USB.

UVEDENÍ DO PROVOZU
- Před prvním použitím kompletně vybijte na nabijte akumulátory.
- Vyklopte lampu.
- Hlavu lampy pak lze otáčet dodatečně o 180° ve směru hodinových ručiček.
- Vypínač nahoře ① : LED bod zap – vyp.
- Vypínač otočného kola strana ② : LED přední zap – tlumení – vyp.
- Lampu lze během nabíjení používat.
- Indikátor nabíjení ④ : červená při nabíjení, zelená, pokud je lampa nabitá.
- Při delším nepoužívání nabíjejte lampu každé 3 měsíce.

PŘEHLED OVLÁDACÍCH DÍLŮ
1 Vypínač Zap/Vyp bod
2 Vypínač Zap/Vyp/Tlumení přední
3 Přední LED
4 Hlava LED lampy
5 Nabíjecí zásuvka
6 Indikátor nabíjení (červená/zelená)
7 Otočný hák
8 Magnety
9 Nabíjecí kabel USB

NABÍJENÍ
Nabíjet akumulátor pouze přes dodávaný USB kabel. Používejte výlučně testovaný zdroj proudu USB (např. nabíječka, počítač) s maximálním výstupním napětím 5 V:
Spojení:
USB zdroj – USB nabíjecí kabel ⑨ – nabíjecí zásuvka ⑤.

TECHNICKÁ DATA

LED:	Přední 12x SMD, hlava 1x SMD
Proud světla:	Přední 400 lm, bod 70 lm
Akumulátor:	Integrovaný, Li-Ion 3,7 V/2,0 Ah
Nabíjecí vstup:	Micro USB 5 V DC, interní omezený na 1 A
Provozní doba min./max.:	Přední 3,5 h (100%) do 80 h (10%), hlava 8 h
Doba nabíjení:	< 3,5 h
Teplotní rozsah:	-10 °C – +40 °C

Neodhazovat elektrické přístroje, baterie a akumulátory do domovního odpadu!
Staré elektrické a elektronické přístroje a také baterie a akumulátory jsou zvláštní odpad a musí se shromáždit separátně a odvézt na ekologickou recyklaci.

PROHLÁŠENÍ O SHOD
Prohlášení o shod je uloženo u výrobce.

Pro další informace vám doporučujeme oblast Servis/FAQ na naší internetové stránce www.brennenstuhl.com.

(HU) Használati utasítás

SANSA 400 A LED-es akkumulátoros kézilámpa

BIZTONSÁGI UTASÍTÁSOK
- Használat előtt alaposan olvassa át a használati utasítást.
- A lámpát annak károsodása esetén ne használja – életveszély.
- Ilyen esetben forduljon szakemberhez vagy a megadott szervizcímhez.
- Ne nézzen közvetlenül a fényforrásba.
- Soha ne nyissa fel a készüléket.
- Robbanásveszélyes környezetben ne használja a munkalámpát – életveszély!
- Az akkumulátor töltéséhez csak bevizsgált USB-áramforrást használjon.

ÜZEMBE HELYEZÉS
- Az első használatba vétel előtt az akkut egyszer teljesen süsse ki, majd töltse fel.
- Pattintsa fel a lámpát.
- A lámpafej az óramutató járásával egyező irányban 180 fokot elfordítható.
- Felső kapcsoló ① : LED spot be - ki.
- Forgatókerék kapcsoló oldal ② : LED front be – fényerőszabályzás – ki.
- A zseblámpa használható feltöltés alatt.
- Töltöttségjelző ④ : vörös töltés közben, zöd, ha az akku fel van töltve.
- Hosszabb használaton kívül tárolás esetén az akkut 3 havonta töltse fel.

KEZELŐSZERVEK ÁTTEKINTÉSE
1 Spot be-/kikapcsoló
2 Frontoldali fényerőszabályzó be-kikapcsoló
3 Frontoldali LED-ek
4 LED-es lámpafej
5 Töltőpersely
6 Töltéskijelző (piros/zöld)
7 Forgatható kampó
8 Mágnes
9 USB töltőkábel

TÖLTÉS
Akkuját kizárólag a csomagban található USB kábellel töltse fel. Kizárólag bevizsgált USB-áramforrást használjon (töltőkészülék, számítógép) maximum 5 V kimenő feszültséggel:
Csatlakozás:
USB forrás – USB töltőkábel ⑨ – feltöltő persely ⑤.

MŰSZAKI ADATOK

LED-ek:	Front 12x SMD, Spot 1x SMD
Fényáram:	Front 400 lm, Spot 70 lm
Akkumulátor:	Beépített, Li-Ion 3,7 V/2,0 Ah
Töltő bemenet:	Micro-USB 5 V DC, korlátozás belül 1 A
Üzemidő min./max.:	Front 3,5 ó (100%) - 80 ó (10%), fej 8 ó
Töltés időtartama:	< 3,5 óra
Hőmérséklet-tartomány:	-10 °C – +40 °C között

Az elektromos készülékeket, elemeket és akkumulátorokat ne dobja a háztartási hulladékba!
Az üzemen kívüli elektromos és elektronikus készülékek, valamint az elemek és akkumulátorok veszélyes hulladékok, ezért azokat elkülönítve kell gyűjteni és környezetbarát újrahasznosításhoz le kell adni.

MEGFELELŐSÉGI NYILATKOZAT
A megfelelőségi nyilatkozat a gyártóműnél letétbe lett helyezve.

A további információkért javasoljuk, használja a szervíz/Gyakori kérdések felületet a honlapunkon. www.brennenstuhl.com.

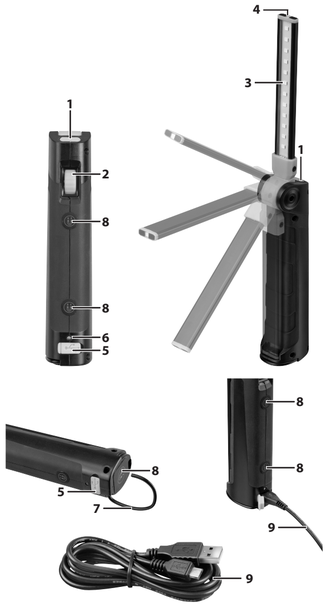

TR Kullanım kılavuzu

Şarjlı LED El Feneri SANSA 400 A

GÜVENLIK UYARILARI

- Kullanmadan önce kullanım kılavuzunu itinayla okuyun.
- Lambayı hasar durumunda kullanmayın – hayati tehlike.
- Bu durumda bir uzman elektrikçiye veya belirtilen servis adresine başvurun.
- Doğrudan ışığa bakmayın.
- Asla cihazın içini açmayın.
- Çalışma lambasını patlama tehlikesi olan ortamda kullanmayın - hayati tehlike!
- Akülerin doldurulması için sadece test edilmiş bir USB elektrik kaynağı kullanın.

ÇALIŞTIRMA

- İlk kullanımdan önce bataryayı bir kere tamamen boşaltın ve tekrar şarj edin.
- Feneri yukarı katlayarak açın.
- Lambanın baş bölümü ayrıca 180° saat yönünde döndürülebilir.
- Yukarıdaki şalter ① : LED spot ışığı açık-kapalı.
- Ayar düğmesi tarafındaki şalter ② : Ön LED açık- kısık-kapalı.
- Fener şarj olurken kullanılabilir.
- Şarj göstergesi ④ : Şarj esnasında kırmızı, şarj olduktan donra yeşil.
- Uzun süre kullanılmadığında bataryayı her 3 ayda bir şarj edin.

KUMANDA BIRIMLERI ÖZETI

1 Spot ışık açma-kapama düğmesi
2 Açma kapama düğmesi/ön ışık kısma düğmesi
3 Ön LED ler
4 LED lamba baş kısmı
5 Şarj kutusu
6 Şarj göstergesi (kırmızı/yeşil)
7 Döner kol
8 Mıknatıslar
9 USB-şarj kablosu

ŞARJ ETME

Bataryayı yalnızca gönderilen USB kablosu ile şarj edin. Yalnızca azami 5 V çıkış voltajına sahip onaylı bir USB elektrik kaynağı kullanın. (örneğin: şarj cihazı, bilgisayar): Bağlantı: USB kaynağı - USB şarj kablosu ⑨ – şarj kutusu ⑤.

TEKNIK VERILER

LED'ler:	Önde 12x SMD, Spot 1x SMD
Işık akımı:	Önde 400 lm, Spot 70 lm
Akü:	Entegre, Li-Ion 3,7 V/2,0 Ah
Şarj girişi:	Micro-USB 5 V DC, dahilde 1 A' ya kadar sınırlandırılmış
Çalışma süresi min./maks.:	Önde 3,5 h (100%) 80 h (10%) arası, baş 8 h
Şarj süresi:	< 3,5 h
Sıcaklık aralığı:	-10 °C – +40 °C arası

Elektrikli cihazları, pilleri ve aküleri ev çöpüne atmayın!
Eski elektronik ve elektrikli cihazlar, ayını zamanda piller ve aküler özel atıktır ve ayrı toplanıp çevreye uygun bir geri dönüşüme verilmelidir.

UYARLIK AÇIKLAMASI

Uyarlık açıklaması üreticide belgelenmiştir.

Ayrıntılı bilgiler için www.brennenstuhl.de web sitemizdeki Servis/SSS bölümüne bakmanızı tavsiye ederiz.

FI Käyttöohje

Akkukäyttöinen LED-käsivalaisin SANSA 400 A

TURVALLISUUSOHJEET

- Lue käyttöohje tarkasti läpi ennen valaisimen käyttöä.
- Älä käytä valaisinta, jos se on vaurioitunut – hengenvaara.
- Ota siinä tapauksessa yhteyttä sähköalan ammattilaiseen tai ilmoitettuun asiakaspalveluun.
- Älä katso suoraan valoon.
- Älä koskaan avaa laitetta.
- Älä käytä työvalaisinta räjähdysvaarallisessa ympäristössä – hengenvaara!
- Käytä akkujen lataamiseen vain tarkastettua USB-virtalähdettä.

KÄYTTÖÖNOTTO

- Pura akun varaus kokonaan ennen ensimmäistä käyttökertaa ja lataa akku uudelleen.
- Taita valaisin auki.
- Valaisinpäätä voidaan lisäksi kääntää 180° myötäpäivään.
- Kytkin ylhäällä ① : LED-kohdevalo päällä – pois.
- Kääntöpyöräkytkin sivussa ② : LED edessä päällä – himmennys – pois.
- Valaisinta voidaan käyttää latauksen aikana.
- Latausnäyttö ④ : punainen ladattaessa; vihreä, kun akku on ladattu.
- Jos valaisinta ei käytetä pitkään aikaan, lataa akku 3 kuukauden välein.

YLEISKUVA KÄYTTÖELEMENTEISTÄ

1 Kohdevalon virtakytkin
2 Etuvalon virta-/himmennyskytkin
3 Etupuolen LED-valot
4 LED-valaisinpää
5 Latauspistoke
6 Latausnäyttö (punainen/vihreä)
7 Käännettävä koukku
8 Magneetti
9 USB-latausjohto

LATAUS

Lataa akku vain mukana toimitetun USB-johdon avulla. Käytä ainoastaan testattua USB-virtalähdettä (esim. laturia, tietokonetta) enintään 5 V:n lähtöjännitteellä:
Liittäminen:
USB-lähde – USB-latausjohto ⑨ – latauspistoke ⑤.

TEKNISET TIEDOT

LED-valot:	edessä 12 x SMD, kohdevalo 1 x SMD
Valovirta:	edessä 400 lm, kohdevalo 70 lm
Akku:	sisään rakennettu, litiumioni 3,7 V/2,0 Ah
Lataustulo:	Micro-USB 5 V DC, sisäisesti rajoitettu 1 A:han
Käyttöaika min./maks.:	edessä 3,5 h (100%) – 80 h (10%), pää 8 h
Latausaika:	< 3,5 h
Lämpötila-alue:	-10 °C – +40 °C

Sähkölaitteita, paristoja ja akkuja ei saa hävittää kotitalousjätteen mukana!
Sähkö- ja elektroniikkalaiteromut, paristot ja akut ovat ongelmajätteitä, jotka on kerättävä erikseen ja toimitettava ympäristöystävälliseen kierrätykseen uusiokäyttöä varten.

VAATIMUSTENMUKAISUUSVAKUUTUS

Vaatimuksenmukaisuusvakuutuksen saa valmistajalta.

Lisätietoja löydät kotisivultamme kohdasta Palvelu/usein kysytyt kysymykset osoitteessa www.brennenstuhl.com.

GR Οδηγίες χρήσης

Φακός LED με μπαταρία SANSA 400 A

ΥΠΟΔΕ�higΕΙΣ ΑΣΦΑΛΕΙΑΣ

- Διαβάστε προσεκτικά τις οδηγίες χειρισμού πριν από τη χρήση.
- Μην χρησιμοποιείτε τον προβολέα σε περίπτωση που είναι φθαρμένος – θανάσιμος κίνδυνος.
- Στην περίπτωση αυτή απευθυνθείτε σε έναν ηλεκτρολόγο ή στην αναφερόμενη διεύθυνση σέρβις.
- Μην κοιτάτε απευθείας στο φως.
- Μην ανοίγετε ποτέ τη συσκευή.
- Μην χρησιμοποιείτε τον προβολέα εργασίας σε περιβάλλον όπου υπάρχει κίνδυνος έκρηξης - θανάσιμος κίνδυνος!
- Για τη φόρτιση των μπαταριών χρησιμοποιείστε μόνο το ελεγμένο τροφοδοτικό ισχύος USB.

ΈΝΑΡΞΗ ΛΕΙΤΟΥΡΓΊΑΣ

- Πριν από την πρώτη χρήση αφήστε την μπαταρία να αποφορτιστεί πλήρως και φορτίστε την εκ νέου.
- Ξεδιπλώστε τον φακό.
- Μπορείτε να περιστρέψετε δεξιόστροφα την κεφαλή του φακού κατά 180°.
- Διακόπτης ① : LED spot on – off.
- Πλευρικός περιστρεφόμενος διακόπτης ② : Λυχνία LED μπροστά on – ρύθμιση έντασης φωτεινότητας – off.
- Ο φακός μπορεί να χρησιμοποιηθεί κατά τη διάρκεια της φόρτισης.
- Ένδειξη φόρτισης ④ : κόκκινη κατά τη φόρτιση, πράσινη όταν έχει φορτιστεί η μπαταρία.
- Σε περίπτωση που δεν χρησιμοποιηθεί για μεγαλύτερο χρονικό διάστημα, φορτίστε την μπαταρία κάθε 3 μήνες.

ΚΑΤΆΣΤΑΣΗ ΤΩΝ ΣΤΟΙΧΕΊΩΝ ΧΕΙΡΙΣΜΟΎ

1 Διακόπτης on/off του spot
2 Διακόπτης on/Ροοστάτης μπροστά
3 LED μπροστά
4 Κεφαλή φακού LED
5 Υποδοχή φόρτισης
6 Ένδειξη φόρτισης (κόκκινη/πράσινη)
7 Περιστρεφόμενο άγκιστρο
8 Μαγνήτες
9 Καλώδιο φόρτισης USB

ΦΌΡΤΙΣΗ

Φορτίστε τη μπαταρία σας αποκλειστικά μόνο με το καλώδιο USB που περιέχεται στη συσκευασία.
Χρησιμοποιείτε μόνο ελεγμένο τροφοδοτικό ισχύος USB (π.χ. συσκευή φόρτισης, υπολογιστή) με ανώτατο όριο τάσης εξόδου 5 V:
Σύνδεση:
USB – Καλώδιο φόρτισης USB ⑨ – Υποδοχή φόρτισης ⑤.

ΤΕΧΝΙΚΈΣ ΠΡΟΔΙΑΓΡΑΦΈΣ

Λυχνίες LED:	Μπροστινό φως 12x SMD, spot 1x SMD
Φωτεινή ισχύς:	Μπροστινό φως 400 lm, spot 70 lm
Μπαταρία:	Ενσωματωμένη, Li-Ion 3,7 V/2,0 Ah
Είσοδος φόρτισης:	Micro-USB 5 V DC, εσωτερικά περιορίζεται σε 1 A
Διάρκεια λειτουργίας ελάχ./μεγ.:	Μπροστινό φως 3,5 ώρες (100%) έως 80 ώρες (10%), κεφαλή 8 ώρες
Διάρκεια φόρτισης:	< 3,5 ώρες
Εύρος θερμοκρασίας:	-10 °C – +40 °C

Μην απορρίπτετε τις ηλεκτρικές συσκευές, τις μπαταρίες και τους συσσωρευτές στα οικιακά απορρίμματα!
Ηλεκτρικές και ηλεκτρονικές παλιές συσκευές, όπως μπαταρίες και συσσωρευτές είναι επικίνδυνα απόβλητα και πρέπει να συλλέγονται ξεχωριστά και να ανακυκλώνονται με περιβαλλοντικά υπεύθυνο τρόπο.

ΔΉΛΩΣΗ ΣΥΜΜΌΡΦΩΣΗΣ

Η δήλωση συμμόρφωσης βρίσκεται κατατεθειμένη στον κατασκευαστή.

Για πρόσθετες πληροφορίες συνιστούμε να μεταβείτε στο πεδίο Service/FAQ's στην αρχική μας σελίδα www.brennenstuhl.com.

RU Руководство по эксплуатации

Ручной фонарь SANSA 400 A на светодиодах, с аккумулятором

УКАЗАНИЯ МЕР ПО ТЕХНИКЕ БЕЗОПАСНОСТИ

- Перед пользованием светильником следует внимательно ознакомиться с руководством по эксплуатации.
- При повреждениях светильника его нельзя использовать. Опасно для жизни!
- В этом случае необходимо обратиться к специалисту по электрической части или в сервисную службу по указанному адресу.
- Не следует смотреть непосредственно на свет.
- Ни в коем случае нельзя вскрывать прибор.
- Нельзя использовать рабочий светильник во взрывоопасной среде. Опасность для жизни!
- Для зарядки аккумулятора нужно использовать только проверенный источник питания с USB-портом.

ВВОД В ЭКСПЛУАТАЦИЮ

- Перед первичным использованием нужно один раз полностью разрядить и снова зарядить аккумулятор.
- Откинуть светильник.
- Головка светильника может дополнительно поворачиваться на 180° по часовой стрелке.
- Верхний выключатель ① : включение/выключение светодиода направленного света.
- Выключатель по стороне поворотного колесика ② : включение - приглушение - выключение передних светодиодов.
- Во время зарядки светильником можно пользоваться.
- Индикатор зарядки ④ : во время зарядки светится красным светом, после зарядки аккумулятора светится зеленым светом.
- Если аккумулятор длительное время не используется, нужно производить подзарядку через каждые 3 месяца.

ОБЗОР ЭЛЕМЕНТОВ УПРАВЛЕНИЯ

1 Включатель/выключатель направленного света
2 Включатель/выключатель, регулятор яркости передних светодиодов
3 Светодиоды по фронтальной стороне
4 Светодиод в головке фонаря
5 Гнездо зарядки
6 Индикатор зарядки (красный/зеленый)
7 Поворачиваемый крючок
8 Магниты
9 Зарядный USB-кабель

ЗАРЯДКА

Заряжать аккумулятор следует только с помощью комплектно поставляемого кабеля под USB-порт.
Должен использоваться только проверенный источник питания с USB-портом (например, зарядное устройство, компьютер) с выходным напряжением максимум в 5 В.
Схема соединения: источник питания с USB-портом – зарядный USB-кабель ⑨ – гнездо зарядки ⑤.

ТЕХНИЧЕСКИЕ ХАРАКТЕРИСТИКИ

Светодиоды:	По фронтальной стороне – SMD (12 шт.), направленный свет – SMD (1 шт.)
Световой поток:	Передний свет – 400 лм, направленный свет – 70 лм
Аккумулятор:	Встроенный, литий-ионный на 3,7 В/2,0 А.ч
Зарядный вход:	USB-микропорт на 5 В пост. тока, с ограничением по току внутрисистемно в 1 А
Рабочий ресурс, мин./макс.:	Светодиоды по фронтальной стороне: от 3,5 ч (100%) до 80 ч (10%), светодиод в головке фонаря: 8 ч
Время зарядки:	< 3,5 ч
Диапазон температур:	от -10 °C до +40 °C

Запрещается выбрасывать электрические приборы, питания и аккумуляторы вместе с бытовыми отходами!
Отработанные электрические и электронные приборы, а также элементы питания и аккумуляторы относятся к спецотходам и должны собираться в отдельные контейнеры и отправляться на утилизацию с соблюдением требований по защите окружающей среды.

СЕРТИФИКАТ СООТВЕТСВИЯ

Акт о соответствии товара храниться у производителя.

Дополнительную информацию можно получить в разделах «Сервис»/«Часто задаваемые вопросы» на нашей домашней странице в Интернете: www.brennenstuhl.com.

PT Manual de instruções

Lanterna LED com bateria recarregável SANSA 400 A

INSTRUÇÕES DE SEGURANÇA

- Leia atentamente as instruções de utilização antes de usar o produto.
- Não utilize a lâmpada se estiver danificada – risco de vida. Contacte, nesse caso, um eletricista qualificado ou o serviço de assistência indicado.
- Não olhe diretamente para o foco de luz.
- Nunca abra o dispositivo.
- Não utilize a luz de trabalho em ambientes potencialmente explosivos – risco de vida!
- Para recarregar as baterias, utilize apenas uma fonte de energia USB certificada.

COMO COLOCAR EM SERVIÇO

- Antes da primeira utilização, descarregar totalmente a bateria e voltar a carregar.
- Desdobrar / abrir a lanterna.
- Pode-se girar o foco luminoso a 180° no sentido dos ponteiros do relógio.
- Interruptor de cima ① : LED Spot ON - OFF.
- Interruptor no lado da roda giratória ② : LED Front ON – variação de luz – OFF.
- A lanterna pode ser utilizada durante o carregamento.
- Indicador de carga ④ : vermelho durante o processo de carga, verde quando a bateria está carregada.
- Se a lanterna não for utilizada por algum tempo, carregar a bateria de 3 em 3 meses.

VISÃO GERAL DAS FUNÇÕES

1 Interruptor ON-OFF Spot
2 Interruptor ON-OFF/variação de luz Front
3 LEDs Front
4 Foco luminoso LED
5 Tomada de carga
6 Indicador de carga (vermelho/verde)
7 Gancho rotativo
8 Ímans
9 Cabo de carregamento USB

CARREGAMENTO

Carregar a bateria apenas com o cabo USB fornecido. Utilizar apenas uma fonte de energia USB certificada (p. ex., carregador, computador), com uma tensão de saída máxima de 5 V:
Ligação: Fonte USB – cabo de carregamento USB ⑨ – Tomada de carga ⑤.

DADOS TÉCNICOS

LEDs:	Front 12x SMD, Spot 1x SMD
Fluxo luminoso:	Front 400 lm, Spot 70 lm
Bateria:	Integrado, bateria de iões de lítio de 3,7 V/2,0 Ah
Entrada de carga:	Micro-USB 5 V DC, internamente limitado a 1 A
Tempo serviço min./max.:	Front 3,5 h (100%) até 80 h (10%), foco 8 h
Tempo de carga:	< 3,5 h
Gama de temperaturas:	-10 °C – +40 °C

Não colocar eletrodomésticos, baterias e pilhas recarregáveis no lixo doméstico!
Os resíduos de equipamentos elétricos e eletrónicos, bem como pilhas e baterias recarregáveis são resíduos perigosos que devem ser recolhidos separadamente e reciclados de forma a não prejudicar o meio-ambiente.

DECLARAÇÃO DE CONFORMIDADE

A declaração de conformidade encontra-se junto ao fabricante.

Para mais informações, consulte por favor a área Service/FAQ's no nosso sítio da Internet www.brennenstuhl.com.

EE Kasutusjuhend

Akuga LED käsivalgusti SANSA 400 A

OHUTUSJUHISED

- Lugege kasutusjuhend enne seadme kasutamist hoolikalt läbi.
- Ärge kasutage valgustit, kui see on kahjustatud – eluohtlik!
- Pöörduge sellisel juhul elektrispetsialisti poole või märgitud hooldustöökoja aadressil.
- Ärge vaadake otse valgusesse.
- Ärge seadet kunagi avage.
- Ärge kasutage töövalgustit plahvatusohtlikus keskkonnas – eluohtlik!
- Kasutage akude laadimiseks ainult kontrollitud USB-vooluallikat.

KASUTUSELEVÕTMINE

- Enne esmast kasutuselevõttu tühjendage aku täielikult ja laadige see uuesti.
- Seadke valgusti töökorda.
- Lambipead saab ka päripäeva keerata 180°.
- Lüliti üles ① : LED punktvalgusti sees – väljas.
- Lüliti pöördnupu juures ② : Eesmised LEDid sees - hämardatud - väljas
- Lampi saab kasutada ka laadimise ajal.
- Laadimisnäidik ④ : punane laadimise ajal, roheline, kui aku on laetud.
- Pikema mittekasutamise korral laadige akut iga 3 kuu tagant.

JUHTELEMENTIDE ÜLEVAADE

1 Punktvalgusti sisse-/väljalüliti
2 Hämardi, eesmiste tulede sisse-/väljalüliti
3 Eesmised LEDid
4 LED lambipea
5 Laadimispesa
6 Laadimisnäidik (punane/roheline)
7 Pööratavad konksud
8 Magnet
9 USB-laadimiskaabel

LAADIMINE

Laadige akut ainult kaasasoleva USB-kaabliga. Kasutage ainult testitud USB-toiteallikat (nt laadimisseade, arvuti) maksimaalselt 5 V väljundpingega:
Ühendus: USB-toiteallikas - USB-laadimiskaabel ⑨ - Laadimispesa ⑤.

TEHNILISED ANDMED

LED-tuled:	Eesmised tuled 12x SMD, punktvalgusti 1x SMD
Valgusvoog:	Eesmised tuled 400 lm, punktvalgusti 70 lm
Aku:	Paigaldatud, Li-ion 3,7 V/2,0 Ah
Laadimissisend:	Mikro-USB 5 V DC, seesmiselt piiratud 1 A
Tööaeg min/max:	Eesmised tuled 3,5 h (100%) kuni 80 h (10%), lambipea 8 h
Laadimise kestus:	< 3,5 h
Temperatuuri vahemik:	-10 °C – +40 °C

Ärge visake elektriseadmeid, patareisid ja akusid olmeprügi hulka!
Vanad elektri- ja elektroonikaseadmed ning patareid ja akud on ohtlikud jäätmed, mis tuleb eraldi koguda ja keskkonnale ohutult ringlusse suunata.

VASTAVUSDEKLARATSIOON

Vastavusdeklaratsioon on tootjal.

Lisainfot leiate jaotisest Hooldus/KKK meie kodulehel www.brennenstuhl.com.

SK Návod na používanie

Akumulátorová LED ručná lampa SANSA 400 A

BEZPEČNOSTNÉ POKYNY

- Prečítajte si pred použitím presne tento návod na používanie.
- Nepoužívať lampu pri poškodení – riziko ohrozenia života!
- Obráťte sa potom na kvalifikovaného elektrikára alebo uvedenú servisnú adresu.
- Nehľaďte priamo do svetla.
- Neotvárajte nikdy prístroj.
- Nepoužívať pracovnú lampu v prostredí ohrozenom výbuchom – riziko ohrozenia života!
- Používajte na nabíjanie akumulátora iba testovaný zdroj prúdu USB.

SPUSTENIE DO PREVÁDZKY

- Pred prvým použitím raz kompletne vybiť a opäť nabiť akumulátor.
- Vyklopiť lampu.
- Hlava lampy sa dá dodatočne otočiť o 180° v smere hodinových ručičiek.
- Vypínač hore ① : LED bod zap – vyp.
- Spínač otočného kolesa strana ② : LED predná strana zap – tlmenie – vyp.
- Lampu je možné používať aj počas nabíjania.
- Indikátor nabíjania ④ : červená počas nabíjania, zelená, ak je nabitý akumulátor.
- Pri dlhšom nepoužívaní nabíjať akumulátor každé 3 mesiace.

PREHĽAD OBSLUŽNÝCH DIELOV

1 Vypínač Zap/Vyp bod
2 Vypínač Zap/Vyp/Tlmenie predná strana
3 LED predná strana
4 LED hlava lampy
5 Nabíjacia zásuvka
6 Indikátor nabíjania (Červená/Zelená)
7 Otočný hák
8 Magnety
9 Nabíjací USB kábel

NABÍJANIE

Nabíjať akumulátor iba pomocou dodávaného USB kábla. Používajte iba testovaný zdroj prúdu USB (napr. nabíjačku, počítač) s maximálnym výstupným napätím 5 V:
Spojenie:
USB zdroj - USB nabíjací kábel ⑨ - nabíjacia zásuvka ⑤.

TECHNICKÉ ÚDAJE

LED diódy:	Predná strana 12x SMD, bod 1x SMD
Svetelný prúd:	Predná strana 400 lm, bod 70 lm
Akumulátor:	Integrovaný, Li-Ion 3,7 V/2,0 Ah
Vstup nabíjania:	Micro-USB 5 V DC, interne obmedzený na 1 A
Prevádzková doba min./max.:	Predná strana 3,5 h (100%) až 80 h (10%), hlava 8 h
Doba nabíjania:	< 3,5 h
Teplotný rozsah:	-10 °C – +40 °C

Neodhadzujte elektrické prístroje, batérie a akumulátory do domového odpadu!
Staré elektrické a elektronické prístroje a tiež batérie a akumulátory sú zvláštnym odpadom, ktorý sa musí zhromažďiť separátne a odvieť na ekologickú recykláciu.

PREHLÁSENIE O ZHODE

Prehlásenie o zhode je uložené u výrobcu.

Pre ďalšie informácie vám odporúčame oblasť Servis/FAQ na našej domovskej stránke www.brennenstuhl.com.

SI Navodila za uporabo

Baterijska ročna svetilka LED SANSA 400 A

VARNOSTNI NAPOTKI

- Pred uporabo natančno preberite navodila za uporabo.
- Poškodovane svetilke ne uporabljajte – smrtna nevarnost.
- V tem primeru se obrnite na električarja ali na naveden naslov za servis.
- Ne glejte neposredno v svetlobo.
- Naprave nikoli ne odpirajte.
- Delovne svetilke ne uporabljajte v okolju, kjer obstaja tveganje za eksplozijo – smrtna nevarnost!
- Za polnjenje akumulatorjev uporabljajte samo preverjen vir toka USB.

PRVA UPORABA

- Pred prvo uporabo baterijo enkrat popolnoma izpraznite in ponovno napolnite.
- Svetilko odprite.
- Glavo svetilke lahko dodatno obrnete za 180° v smeri urinega kazalca.
- Stikalo zgoraj ① : LED točkovni reflektor vklop - izklop.
- Stikalo z vrtljivim kolescem na strani ② : LED spredaj vklop - zatemnitev - izklop.
- Svetilko lahko uporabljate med polnjenjem.
- Prikaz polnosti ④ : rdeče pri polnjenju, zeleno, ko je baterija napolnjena.
- Ob daljši neuporabi baterijo napolnite vsake 3 mesece.

PREGLED UPRAVLJALNIH ELEMENTOV

1 Točkovni reflektor stikalo za vklop/izklop
2 Zatemnitev spredaj stikalo za vklop-izklop
3 Sijalke LED spredaj
4 Glava sijalke LED
5 Polnilna doza
6 Prikaz polnosti (rdeče/zeleno)
7 Vrtljiv kavelj
8 Magneti
9 Kabel za polnjenje USB

POLNJENJE

Vašo baterijo polnite izključno s priloženim kablom USB. Uporabljajte izključno preverjen vir napajanja USB (npr. polnilno napravo, računalnik) z maksimalno 5 V izhodne napetosti.
Povezava:
Vir USB – USB kabel za polnjenje ⑨ – polnilna doza ⑤.

TEHNIČNI PODATKI

LED sijalke:	Spredaj 12x SMD, točkovni reflektor 1x SMD
Svetlobni tok:	Spredaj 400 lm, točkovni reflektor 70 lm
Akumulator:	Vgrajena, Li-Ion 3,7 V/2,0 Ah
Vhod za polnjenje:	Mikro-USB 5 V DC, interno omejen na 1 A
Čas obratovanja min./max.:	Spredaj 3,5 h (100%) do 80 h (10%), glava 8 h
Trajanje polnjenja:	< 3,5 h
Temperaturno območje:	-10 °C – +40 °C

Električnih naprav, baterij in akumulatorjev ne odlagajte kot gospodinjske odpadke!
Stare električne in elektronske naprave, baterije in akumulatorji so posebni odpadki in jih je treba ločeno zbirati in reciklirati na okolju prijazen način.

IZJAVA O USTREZNOSTI

Izjava o ustreznosti je hranjena pri proizvajalcu.

Za več informacij priporočamo ogled območja storitev in pogosto zastavljenih vprašanj na naši spletni strani www.brennenstuhl.com.

LT Naudojimo instrukcija

Akumuliatorinis LED žibintuvėlis SANSA 400 A

SAUGOS NUORODOS

- Prieš naudodami tiksliai perskaitykite naudojimo instrukciją.
- Nenaudokite šviestuvo, jei yra pažeidimų – pavojus gyvybei.
- Tuomet kreipkitės į elektriką arba nurodytu paslaugų teikėjo adresu.
- Nežiūrėkite tiesiai į šviesą.
- Niekada neatidarinėkite prietaiso.
- Darbinio šviestuvo nenaudokite potencialiai sprogioje aplinkoje – pavojus gyvybei!
- Akumuliatorių įkrovimui naudokite tik patikrintą USB elektros srovės šaltinį.

NAUDOJIMO PRADŽIA

- Prieš pradedant naudoti pirmą kartą, akumuliatorių reikia visiškai iškrauti ir vėl įkrauti.
- Atidarykite žibintuvėlį.
- Žibintuvėlio galvutę taip pat galima pasukti 180° kampu pagal laikrodžio rodyklę.
- Jungiklis viršuje ① : LED spindulys, jj. – išj.
- Jungiklis, sukamasis ratas šone ② : LED priekyje, jj. – pritemdyti – išj.
- Žibintuvėlį galima naudoti įkrovimo metu.
- Įkrovimo indikatorius ④ : įkrovimo metu šviečia raudonai, kai akumuliatorius yra įkrautas – žaliai.
- Jei nenaudojate ilgą laiką, įkraukite akumuliatorių kas 3 mėnesius.

VALDYMO DALIŲ APŽVALGA

1 Įjungimo / išjungimo jungiklis, spindulys
2 Įjungimo-išjungimo / pritemdymo jungiklis, šviesa priekyje
3 LED priekyje
4 LED žibintuvėlio galvutė
5 Įkrovimo lizdas
6 Įkrovimo indikatorius (raudonas / žalias)
7 Pasukamas kablys
8 Magnetai
9 USB įkrovimo kabelis

ĮKROVIMAS

Įkraukite akumuliatorių naudodami tik komplekte esantį USB kabelį. Naudokite tik patikrintą USB maitinimo šaltinį (pvz., įkroviklį, kompiuterį), kurio išėjimo įtampa neviršija 5 V:
Sujungimas:
USB šaltinis – USB įkrovimo kabelis ⑨ – įkrovimo lizdas ⑤.

TECHNINIAI DUOMENYS

Šviesos diodai:	Priekyje – 12x SMD, spindulys – 1x SMD
Šviesos srautas:	Priekyje – 400 lm, spindulys – 70 lm
Akumuliatorius:	Įmontuotas, ličio jonų 3,7 V / 2,0 Ah
Įkrovimo įėjimas:	Micro-USB 5 V DC, vidinė riba – 1 A
Veikimo trukmė min./maks.:	Priekyje – 3,5 h (100%) iki 80 h (10%), galvutė – 8 h
Įkrovimo trukmė:	< 3,5 h
Temperatūros diapazonas:	-10 °C – +40 °C

Elektros prietaisų, baterijų ir akumuliatorių nešalinkite su buitinėmis atliekomis!
Elektros ir elektroninės įrangos atliekos bei baterijos ir akumuliatoriai yra specialiosios atliekos, ir jas privaloma surinkti atskirai ir atiduoti ekologiškai perdirbti.

ATITIKTIES DEKLARACIJA

Atitikties deklaraciją saugo gamintojas.

Dėl išsamesnės informacijos rekomenduojame aptarnavimo/DUK sritį mūsų svetainėje www.brennenstuhl.com.

LV Lietošanas instrukcija

LED rokas lampa SANSA 400 A ar akumulatoru

DROŠĪBAS NORĀDĪJUMI

- Pirms lietošanas rūpīgi izlasiet lietošanas instrukciju.
- Nelietojiet lampu, ja konstatēti bojājumi – apdraud dzīvību.
- Bojājumu gadījumā vērsieties pie kvalificēta elektriķa vai norādītajā servisa adresē.
- Neskatieties tieši gaismā.
- Nekad neatveriet ierīci.
- Nelietojiet darba lampu sprādzienbīstamā vidē – apdraud dzīvību!
- Akumulatoru uzlādēšanai izmantojiet tikai pārbaudītu USB strāvas avotu.

EKSPLUATĀCIJAS SĀKŠANA

- Pirms pirmreizējās lietošanas akumulatoru pilnīgi izlādējiet un pēc tam uzlādējiet pilnu.
- Atlokiet lampu.
- Lampas augšdaļu papildus var pagriezt par 180° pulksteņa rādītāja virzienā.
- Slēdzis augšā ① : LED mini prožektors ieslēgts – izslēgts.
- Slēdzis–riteņitis sānos ② : LED gaismas diode priekšpusē: ieslēgts–gaismas intensitātes regulēšana–izslēgts.
- Uzlādēšanas laikā lampu drīkst lietot.
- Lādētāja uzlādes līmeņa indikācija ④ : sarkana uzlādēšanas laikā, zaļa, kad akumulators ir uzlādēts.
- Ja lampa ilgstoši netiek lietota, akumulators jāuzlādē ik pēc 3 mēnešiem.

VADĪBAS BLOKA APSKATS

1 Mini prožektora ieslēgšanas un izslēgšanas slēdzis
2 Ieslēgšanas–izslēgšanas slēdzis/ gaismas intensitātes regulēšana priekšpusē
3 LED gaismas diodes priekšpusē
4 LED gaismas diodes lampas augšdaļā
5 Lādēšanas ligzda
6 Uzlādes līmeņa indikācija (sarkans/zaļš)
7 Grozāms āķis
8 Magnēti
9 USB lādētāja vads

UZLĀDĒŠANA

Uzlādējiet akumulatoru, izmantojot vienīgi komplektā piegādāto USB lādētāja vadu. Izmantojiet tikai pārbaudītu USB strāvas avotu (piem., lādētāju datoru) ar maksimālo 5 V izejas spriegumu.
Savienojums:
USB avots – USB lādētāja vads ⑨ – lādēšanas ligzda ⑤.

TEHNISKIE DATI

LED spuldzītes:	Priekšpusē 12 gab. SMD, mini prožektors – 1 gab. SMD
Gaismas stiprums:	Priekšpusē 400 lm, mini prožektors – 70 lm
Akumulators:	Iebūvēts , Li-Ion 3,7 V/2,0 Ah
Lādēšanas ieeja:	Micro USB 5 V DC, iekšēji ierobežots līdz 1 A
Ekspluatācijas ilg. min./maks.:	Priekšpusē 3,5 h (100 %) līdz 80 h (10 %), augšdaļā 8 h
Uzlādēšanas laiks:	< 3,5 h
Temperatūras intervāls:	-10 °C – +40 °C

Neizmetiet elektroierices, baterijas un akumulatorus sadzives atkritumos!
Nolietotās elektriskās un elektroniskās iekārtas, kā ari baterijas un akumulatori ir bīstamie atkritumi. Tie ir jāsavāc atsevišķi un jānodod pārstrādei videi draudzīgā veidā.

ATBILSTĪBAS DEKLARĀCIJA

Atbilstības deklarācija atrodas pie ražotāja glabāšanā.

Plašāku informāciju ieteicams iegūt sadaļā „Service/FAQ's" mūsu mājaslapā www.brennenstuhl.com.

brennenstuhl®

Hugo Brennenstuhl GmbH & Co. KG
Seestraße 1-3 · D-72074 Tübingen

H. Brennenstuhl S.A.S.
4 rue de Bruxelles · F-67170 Bernolsheim

lectra-t ag
Blegistrasse 13 · CH-6340 Baar
www.brennenstuhl.com

0498608/3618