brennenstuhl®

LuxPremium LED

TL 250AF IP 44

(DE) Bedienungsanleitung
(GB) Operating Instructions
(FR) Mode d'emploi
(NL) Handleiding
(IT) Manuale di istruzioni
(SE) Bruksanvisning
(ES) Manual de instrucciones
(PL) Instrukcja obsługi
(CZ) Návod k obsluze
(HU) Használati útmutató
(TR) Kullanım talimatı
(FI) Käyttöohje
(GR) Οδηγίες χρήσης
(RU) Руководство по эксплуатации
(PT) Manual de instruções
(EE) Kasutusjuhend
(SK) Návod na používanie
(SI) Navodilo za uporabo
(LT) Eksploatavimo instrukcija
(LV) Lietošanas instrukcija

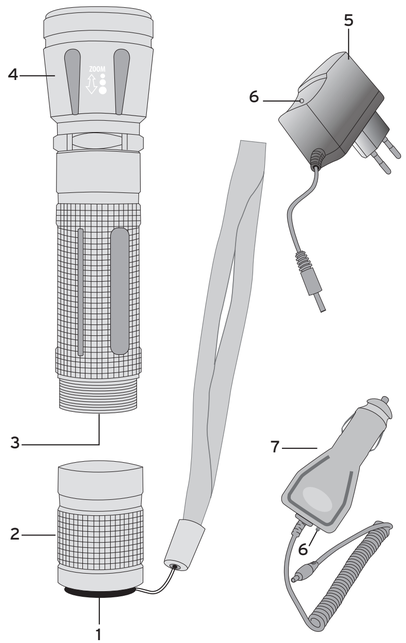

brennenstuhl®

Hugo Brennenstuhl GmbH & Co. KG
Seestraße 1 – 3 · D-72074 Tübingen

H. Brennenstuhl S.A.S.
4 rue de Bruxelles · F-67170 Bernolsheim

lectra-t ag
Blegistrasse 13 · CH-6340 Baar

www.brennenstuhl.com

0486515/1215

(DE) Bedienungsanleitung

SICHERHEITSHINWEISE:
- Lesen Sie die Bedienungsanweisung vor Gebrauch genau durch.
- Benutzen Sie die Taschenlampe oder das Netzteil nicht bei Beschädigungen – Lebensgefahr!
  Wenden Sie sich dann an eine Elektrofachkraft oder an die angegebene Serviceadresse.
- Schauen Sie nicht direkt in das Licht.
- Öffnen Sie niemals das Gerät.
- Verwenden Sie die Taschenlampe nicht in explosionsgefährdeter Umgebung – Lebensgefahr!
- Verwenden Sie zum Aufladen der Akkus nur das mitgelieferte Netzteil.

INBETRIEBNAHME:
- Vor der ersten Benutzung Akku einmal vollständig Entladen und wieder Aufladen.
- Schalter (1): 100% - 30% - SOS.
- Taschenlampe kann während des Aufladens NICHT benutzt werden.
- Ladeanzeige (6) des Ladegerätes (5):
  rot beim Aufladen, grün, wenn der Akku geladen ist.
- Bei längerer Nichtbenutzung Akku alle 3 Monate aufladen.

ÜBERSICHT BEDIENTEILE:
① Ein-/Ausschalter
② Schalterendstück
③ Aufladebuchse
④ Fokus
⑤ Ladegerät 230 V mit
⑥ Ladeanzeige (Rot/Grün)
⑦ KFZ-Ladeadapter mit Sicherung

LADEN:
Schalterendstück abschrauben
- **mit 230 V-Ladegerät:**
  Verbindung: Ladegerät 230 V (5) - Aufladebuchse (3)
  Taschenlampe ist voll geladen, wenn grüne LED (6) leuchtet
- **mit 12 V KFZ-Ladeadapter:**
  Verbindung: KFZ-Ladeadapter (7) - Aufladebuchse (3)

TECHNISCHE DATEN:

LEDs:	CREE-LED
Lichtstrom:	250 lm
Akku:	eingebaut 18650 Li-Ion 3,7 V/2,0 Ah
Netzteil:	Eingang: 100-240 V AC, 50/60 Hz, 300 mA; Ausgang: 4,2 V DC, 1 A
Kfz-Ladekabel:	Eingang: 12-24 V DC; Ausgang: 4,2 V DC, 500 mA; Sicherung F1AL
Betriebsdauer:	3,5 h
Ladedauer:	3,5 h
Schutzart:	IP 44
Temperaturbereich:	-10°C - +40°C

Werfen Sie Elektrogeräte, Batterien und Akkus nicht in den Hausmüll!
Elektro- und Elektronik-Altgeräte sowie Batterien und Akkus sind Sondermüll und müssen getrennt gesammelt und einer umweltgerechten Wiederverwertung zugeführt werden.

Für weitere Informationen empfehlen wir den Bereich Service/FAQ's auf unserer homepage www.brennenstuhl.com.

(GB) Operating Instructions

SAFETY INSTRUCTIONS:
- Read the operating instructions carefully prior to use.
- Do not use the flashlight or power supply if damaged as this poses a fatal risk. Please contact an electrician or write to the service address provided.
- Do not look directly into the light.
- Never open the device.
- Do not use the flashlight in an explosive environment as this poses a fatal risk!
- Only use the included power adapter to charge the batteries.

OPERATION:
- Drain the battery completely and recharge before using the lamp for the first time.
- Switch (1): 100% - 30% - SOS.
- The flashlight CANNOT be used while charging.
- Charging indicator (6) on the charger (5):
  red when charging green when the battery is charged.
- If the lamp is not used for an extended period of time, it is recommended that the battery be charged every 3 months.

OVERVIEW OF THE CONTROLS:
① On/Off switch
② Switch end piece
③ Charger socket
④ Focus
⑤ Charger 230 V with
⑥ Battery indicator (red/green)
⑦ Car power adapter with fuse

CHARGING:
Unscrew switch end piece
- **with 230 V charger:**
  connection: Charger 230 V (5) - Charger socket (3)
  The flashlight is fully charged when the green LED (6) lights up
- **with 12 V car charger adapter:**
  connection: car charger adapter (7) - charging socket (3)

TECHNICAL SPECIFICATIONS:

LEDs:	CREE-LED
Flux:	250 lm
Battery:	installed 18650 Li-Ion 3.7 V/2.0 Ah
Power adapter:	Input voltage: 100-240 V AC, 50/60 Hz, 300 mA; output voltage: 4.2 V DC, 1 A
Car charger:	Input voltage: 12-24 V DC; output voltage: 4.2 V DC, 500 mA; F1AL fuse
Operating time:	3.5 hrs
Charging time:	3.5 hrs
Protection class:	IP 44
Temperature range:	-10°C - +40°C

Do not dispose of electrical appliances, batteries and rechargeable batteries with your household rubbish.
Waste electrical and electronic devices, batteries and rechargeable batteries are classified as hazardous waste. They must be collected separately from general waste to be recycled in an environmentally compatible manner.

For more information, we recommend the Service/FAQs area on our homepage www.brennenstuhl.com.

(FR) Mode d'emploi

INDICATIONS DE SÉCURITÉ :
- Veuillez lire entièrement et attentivement le mode d'emploi avant l'usage.
- N'utilisez pas la lampe de poche ou le bloc d'alimentation en cas d'endommagement - danger mortel.
  Adressez-vous à un électricien professionnel ou à l'adresse indiquée du service après-vente.
- Ne regardez pas directement dans la lumière.
- N'ouvrez jamais l'appareil.
- N'utilisez pas la lampe de poche dans un environnement présentant un risque d'explosion - danger mortel !
- Pour charger les accumulateurs, utilisez seulement le bloc d'alimentation livré avec la lampe.

MISE EN SERVICE :
- Veuillez décharger et recharger complètement la batterie avant la première utilisation.
- Interrupteur (1) : 100% - 30% - SOS.
- Durant le chargement, vous ne pouvez pas utiliser la lampe.
- Voyant (6) du chargeur (5) :
  rouge pendant le chargement, vert quand la batterie est pleine.
- En cas de non-utilisation prolongée, recharger la batterie tous les 3 mois.

APERÇU DES ÉLÉMENTS DE COMMANDE :
① Interrupteur à pression marche/arrêt
② Culot
③ Prise pour le chargeur
④ Focus
⑤ Chargeur 230 V avec
⑥ Témoin de charge (rouge/vert)
⑦ Chargeur 12 V pour allume-cigare avec fusible

CHARGEMENT :
Dévisser le culot
- **avec chargeur 230 V :**
  connexion : chargeur 230 V (5) - prise pour le chargeur (3)
  la batterie est complètement chargée quand le voyant LED vert (6) est allumé
- **Chargeur 12 V pour allume-cigare :** connexion :
  prise pour le chargeur allume-cigare (7), connecteur du chargeur (3)

CARACTÉRISTIQUES TECHNIQUES :

LED :	CREE-LED
Flux lumineux :	250 lm
Batterie :	intégrée 18650 Li-Ion 3,7 V/2,0 Ah
Chargeur :	entrée : 100-240 V AC, 50/60 Hz, 300 mA; sortie : 4,2 V DC, 1 A
Chargeur pour allume-cigare :	entrée : 12-24 V DC; sortie : 4,2 V DC, 500 mA; fusible F1AL
Autonomie :	3,5 h
Durée de chargement :	3,5 h
Type de protection :	IP 44
Plages de température :	-10°C - +40°C

Ne jetez pas les appareils électriques, les piles et les accumulateurs dans les ordures ménagères !
Les appareils électriques et électroniques usés ainsi que les piles et les accumulateurs sont des déchets spéciaux et ils doivent être collectés séparément et transportés dans un centre de recyclage conforme aux impératifs écologiques.

Pour de plus amples informations, nous vous recommandons de consulter le domaine Service/FAQ sur notre site Internet : www.brennenstuhl.com.

(NL) Handleiding

VEILIGHEIDSINSTRUCTIES:
- Lees vóór gebruik de bedieningshandleiding zorgvuldig door.
- Gebruik de zaklamp of de adapter niet als hij beschadigd is: levensgevaarlijk! Nisem contact op met een elektricien of met de technische dienst.
- Kijk nooit direct in het licht.
- Open de lamp nooit.
- Gebruik de zaklamp niet in omgevingen met explosiegevaar: levensgevaarlijk!
- Gebruik voor het opladen van de batterijen uitsluitend de meegeleverde adapter.

INGEBRUIKSTELLING:
- Voordat u de lamp voor de eerste maal gebruikt, dient u de batterij eerst helemaal leeg te laten en vervolgens opnieuw op te laden.
- Schakelaar (1): 100% - 30% - SOS.
- De lamp kan NIET worden gebruikt terwijl de batterij wordt opgeladen.
- Indicatorlampje (6) van lader (5):
  rood tijdens het opladen, groen wanneer de batterij opgeladen is
- Als u de lamp langere tijd niet gebruikt, laad de batterij dan elke 3 maanden op.

OVERZICHT BEDIENINGSELEMENTEN:
① Aan/uit-schakelaar
② Schakelaardeksel
③ Laadingang
④ Zoom
⑤ Lader 230 V
⑥ Batterijstand (rood/groen)
⑦ Autolader met zekering

LADEN:
Schakelaardeksel eraf schroeven
- **met 230 V-lader:**
  aansluiting: lader 230 V (5) - laadingang (3)
  Zaklamp is volledige geladen wanneer groen lampje brandt (6)
- **met autolader 12 V:**
  aansluiting: autolader (7) - laadingang (3)

TECHNISCHE GEGEVENS:

LED-lampen:	CREE-LED
Lichtstroom:	250 lm
Batterij:	ingebouwd, 18650 lithium-ion 3,7 V/2,0 Ah
Adapter:	Ingang: 100-240 V AC, 50/60 Hz, 300 mA; uitgang: 4,2 V DC, 1 A
Autolaadkabel:	Ingang: 12-24 V DC; uitgang: 4,2 V DC, 500 mA; zekering F1AL
Gebruiksduur:	3,5 uur
Laadtijd:	3,5 uur
Beschermingsgraad:	IP 44
Temperatuurbereik:	-10°C - +40°C

Werp elektrische toestellen, batterijen en accu's nooit bij het huisvuil!
Afgedankte elektrische en elektronische toestellen, batterijen en accu's zijn gevaarlijk afval en moeten apart ingezameld en milieuvriendelijk gerecycled worden.

Meer informatie vindt u op onze website www.brennenstuhl.com onder de rubriek Service/FAQ's.

(IT) Manuale di istruzioni

AVVERTENZE DI SICUREZZA:
- Prima dell'uso leggere attentamente il manuale delle istruzioni.
- Non utilizzare la torcia o l'alimentatore se danneggiati. Pericolo di morte. Rivolgetevi a un elettricista specializzato o agli indirizzi di assistenza indicati, per la riparazione.
- Non rivolgere lo sguardo direttamente nella luce.
- Non aprire mai l'apparecchio.
- Non usare la torcia in ambienti potenzialmente esplosivi. Pericolo di morte!
- Per caricare la batteria utilizzare solo l'alimentatore in dotazione.

MESSA IN FUNZIONE:
- Prima del primo utilizzo scaricare la batteria (accumulatore) completamente per una volta e poi ricaricarla.
- Interruttore (1): 100% - 30% - SOS.
- La torcia tascabile NON può essere utilizzata durante la carica.
- Spia di carica (6) dell'alimentatore (5):
  rossa durante la carica, verde quando la batteria è carica.
- In caso di inutilizzo prolungato, caricare l'accumulatore ogni 3 mesi.

PANORAMICA ELEMENTI DI REGOLAZIONE:
① Interruttore on/off
② Interruttore ubicato sulla parte terminale
③ Presa di carica
④ Focus
⑤ Alimentatore da 230 V con
⑥ Spia di carica (Rosso/Verde)
⑦ Adattatore di carica per autoveicoli con fusibile

PROCESSO DI CARICA:
Svitare la parte terminale della torcia dove risiede l'interruttore
- **con alimentatore da 230 V:**
  collegamento: alimentatore da 230 V (5) - presa di carica (3)
  la torcia tascabile è carica quando si illumina il LED verde (6)
- **con adattatore di carica per auto da 12 V:**
  collegamento: adattatore di carica per auto (7) - presa di carica (3)

DATI TECNICI:

LED:	CREE-LED
Corrente di illuminazione:	250 lm
Batteria:	integrata, agli ioni di litio 18650 3,7 V/2,0 Ah
Alimentatore:	Ingresso: 100-240 V AC, 50/60 Hz, 300 mA; Uscita: 4,2 V CC, 1 A
Cavo di ricarica per autoveicoli:	Ingresso: 12-24 V CC; uscita: 4,2 V CC, 500 mA; fusibile F1AL
Durata d'impiego:	3,5 h
Durata del processo di carica:	3,5 h
Tipo di protezione:	IP 44
Gamma di temperatura:	-10°C - +40°C

Non gettare le apparecchiature elettriche, le batterie e gli accumulatori nei rifiuti domestici!
Le apparecchiature elettriche ed elettroniche dismesse, le batterie e gli accumulatori sono rifiuti speciali che devono essere raccolti separatamente e avviati al riciclaggio nel rispetto dell'ambiente.

Per ulteriori informazioni si consiglia di consultare l'area Assistenza/FAQ's nella nostra homepage www.brennenstuhl.com.

(SE) Bruksanvisning

SÄKERHETSANVISNINGAR:
- Läs noga igenom bruksanvisningen före användning.
- Använd inte ficklampan eller nätdelen i händelse av skada – livsfara. Vid skada kontaktar du en certifierad elektriker eller skriver till angiven serviceadress.
- Titta inte direkt i ljuset.
- Öppna aldrig verktyget.
- Använd inte ficklampan i explosiva miljöer – livsfara!
- Batteriet får endast laddas med nätdelen som följer med leveransen.

DRIFTSTART:
- Innan du använder lampan för första gången måste batteriet ladda ur helt och hållet en gång och sedan laddas igen.
- Strömbrytare (1): 100% - 30% - SOS.
- Ficklampan får INTE användas medan laddning pågår.
- Laddindikeringen (6) på laddaren (5):
  rött vid laddning, grönt, när batteriet är laddat.
- Om lampan inte används under en längre tid måste batteriet laddas var 3 månad.

ÖVERSIKT ÖVER REGLAGE:
① Strömbrytare
② Ändbrytare
③ Laddningskontakt
④ Fokus
⑤ Laddare 230 V med
⑥ Laddindikering (rött/grönt)
⑦ Adapter till billaddare med säkring

LADDA:
Skruva av ändbrytaren
- **med 230 V-laddare:**
  Koppling: Laddare 230 V (5) - laddningskontakt (3)
  Ficklampan är fulladdad när grön lysdiod (6) tänds
- **med 12 V adapter till billaddare:**
  Koppling: Adapter till billaddare (7) - laddningskontakt (3)

TEKNISKA DATA:

Lysdioder:	CREE-LED
Ljusflöde:	250 lm
Batteri:	inbyggt 18650 Li-Ion-batteri 3,7 V/2,0 Ah
Nätaggregat:	Ingång: 100-240 V AC, 50/60 Hz, 300 mA; utgång: 4,2 V DC, 1 A
Kabel till billaddare:	Ingång: 12-24 V DC; utgång: 4,2 V DC, 500 mA; säkring F1AL
Drifttid:	3,5 h
Laddningstid:	3,5 h
Skyddstyp:	IP 44
Temperaturområde:	-10°C - +40°C

Elapparater, batterier eller ackumulatorer får inte kastas bland hushållssoporna!
Uttjänta elektriska eller elektroniska apparater samt batterier och ackumulatorer måste hanteras som särskilt avfall, samlas in separat och återvinnas på miljövänligt sätt.

Om du vill ha mer information rekommenderar vi att du går till serviceavsnittet/söker bland vanliga frågor och svar på vår hemsida www.brennenstuhl.com.

(ES) Manual de instrucciones

INDICACIONES DE SEGURIDAD:
- Lea atentamente el manual de instrucciones antes de utilizar el aparato.
- No utilice la linterna o fuente de alimentación si presentan daños, existe peligro de muerte.
  Si realmente existe una anomalía póngase en contacto con un técnico calificado o con el comercio donde adquirió el producto.
- No mire directamente hacia la luz.
- Nunca abra el aparato.
- No utilice la linterna en atmósferas explosivas, ¡existe peligro de muerte!
- Utilice solamente la fuente de alimentación suministrada para cargar la batería.

PUESTA EN FUNCIONAMIENTO:
- Antes de la primera utilización descargue la batería y vuelva a cargarla completamente.
- Interruptor (1): 100% - 30% - SOS.
- La linterna NO puede ser utilizada mientras se esté cargando.
- Indicador de carga (6) del cargador (5):
  rojo durante la carga, verde cuando la batería está cargada.
- Recargar cada 3 meses la batería cuando no se haya utilizado durante un largo periodo de tiempo.

VISTA DE LOS ELEMENTOS DE CONTROL:
① Interruptor encendido/apagado
② Terminal interruptor
③ Toma de carga
④ Enfoque
⑤ Cargador 230 V con
⑥ Indicador de carga (rojo/verde)
⑦ Adaptador de carga para vehículos con seguro

CARGAR:
Desenroscar terminal del interruptor
- **con cargador de 230 V:**
  Conexión: Cargador 230 V (5) - Toma de carga (3)
  La linterna está completamente cargada si el LED (6) está en verde
- **con adaptador de carga 12 V para vehículos:**
  Conexión: Adaptador de carga para vehículos (7) - Toma de carga (3)

DATOS TÉCNICOS:

LEDs:	CREE-LED
Flujo luminoso:	250 lm
Batería:	incorporada 18650, Li-Ion 3,7 V/2,0 Ah
Fuente de alimentación:	Entrada: 100-240 V AC, 50/60 Hz, 300 mA; salida: 4,2 V DC, 1 A
Cargador de coche:	Entrada: 12-24 V DC; salida: 4,2 V DC, 500 mA; seguro F1AL
Tiempo de funcionamiento:	3,5 h
Tiempo de carga:	3,5 h
Tipo de protección:	IP 44
Rango de temperatura:	-10°C - +40°C

¡No tire aparatos eléctricos, baterías y pilas junto a la basura doméstica!
Los equipos eléctricos y electrónicos, así como las pilas y baterías son residuos peligrosos y deben ser clasificados por separado para que sean reutilizados respetando el medio ambiente.

Para más información, le recomendamos que visite el apartado de Servicio/FAQ 's en nuestro sitio web www.brennenstuhl.com.

(PL) Instrukcja obsługi

WSKAZÓWKI BEZPIECZEŃSTWA:
- Przed rozpoczęciem użytkowania latarki należy dokładnie przeczytać instrukcję obsługi.
- Nie używać latarki ani zasilacza, gdy są uszkodzone - ryzyko utraty życia.
  W takim przypadku należy skontaktować się z elektrykiem lub zwrócić się pod podany adres serwisu.
- Nie kierować wzroku bezpośrednio w światło.
- Nigdy nie otwierać urządzenia.
- Nie korzystać z latarki w otoczeniu zagrożonym wybuchem - ryzyko utraty życia!
- Do ładowania akumulatorów należy używać tylko zasilacza dołączonego do zestawu.

URUCHAMIANIE:
- Przed pierwszym użyciem należy całkowicie rozładować akumulator, a następnie ponownie go naładować.
- Przełącznik (1): 100% - 30% - SOS.
- Latarka NIE może być używana podczas ładowania.
- Kontrolka ładowania (6) ładowarki (5):
  świeci na czerwono podczas ładowania/na zielono, gdy akumulator jest naładowany.
- W przypadku dłuższej przerwy w użytkowaniu należy co 3 miesiące naładować akumulator.

ELEMENTY URZĄDZENIA:
① włącznik/wyłącznik
② końcówka przełącznika
③ gniazdo ładowania
④ funkcja ogniskowania
⑤ ładowarka 230 V
⑥ kontrolka ładowania (świeci na czerwono/zielono)
⑦ ładowarka samochodowa z bezpiecznikiem

ŁADOWANIE:
odkręcić końcówkę przełącznika
- **za pomocą ładowarki 230 V:**
  połączenie: ładowarka 230 V (5) - gniazdo ładowania (3)
  latarka jest całkowicie naładowana, gdy świeci się zielona dioda LED (6)
- **za pomocą ładowarki samochodowej 12 V:**
  połączenie: ładowarka samochodowa (7) - gniazdo ładowania (3)

DANE TECHNICZNE:

Diody LED:	CREE-LED
Strumień świetlny:	250 lm
Akumulator:	wbudowany 18650 Li-Ion 3,7 V/2,0 Ah
Zasilacz:	wejście: 100-240 V AC, 50/60 Hz, 300 mA; wyjście: 4,2 V DC, 1 A
Ładowarka samochodowa:	wejście: 12-24 V DC; wyjście: 4,2 V DC, 500 mA; bezpiecznik F1AL
Czas pracy:	3,5 h
Czas ładowania:	3,5 h
Stopień ochrony:	IP 44
Zakres temperatury:	-10°C - +40°C

Nie wyrzucać sprzętu elektrycznego, baterii i akumulatorów do zwykłego kosza na śmieci!
Zużyty sprzęt elektryczny i elektroniczny, jak również baterie i akumulatory są odpadami specjalnymi, dlatego należy gromadzić je osobno i przekazywać do ponownego przetworzenia w sposób bezpieczny dla środowiska naturalnego.

W celu uzyskania dalszych informacji zapraszamy do odwiedzenia zakładki Serwis/FAQ na naszej stronie internetowej www.brennenstuhl.com.

(CZ) Návod k obsluze

BEZPEČNOSTNÍ POKYNY:
- Přečtěte si před použitím pečlivě návod k používání.
- Nepoužívejte lampu nebo síťový adaptér při poškození – riziko ohrožení života. Obraťte se pak na kvalifikovaného elektrikáře nebo na uvedenou servisní adresu.
- Nehleďte nikdy přímo do světla lampy.
- Nikdy neotvírejte přístroj.
- Nepoužívejte pracovní lampu v explozivním prostředí – riziko ohrožení života!
- Používejte k nabíjení akumulátorů pouze dodávaný síťový adaptér.

UVEDENÍ DO PROVOZU:
- Před prvním použitím kompletně vybijte a nabijte akumulátory.
- Přepínač (1): 100% - 30% - SOS.
- Kapesní lampu NELZE během nabíjení používat.
- Indikátor nabíjení (6) nabíječky (5):
  červená při nabíjení, zelená, pokud je akumulátor nabitý.
- Při delším nepoužívání nabijete lampu každé 3 měsíce.

PŘEHLED OBSLUŽNÝCH DÍLŮ:
① Zapnutí/Vypnutí
② Koncový díl vypínače
③ Nabíjecí zásuvka
④ Fokus
⑤ Nabíječka 230 V
⑥ Indikátor nabíjení (červená/zelená)
⑦ Nabíjecí adaptér vozidla s pojistkou

NABÍJENÍ:
Odšroubování koncového dílu vypínače
- **s 230 V nabíječkou:**
  Spojení: Nabíječka 230 V (5) - nabíjecí zásuvka (3)
  Kapesní lampa je úplně nabitá, když svítí zelená LED (6)
- **s 12 V nabíjecím adaptérem do automobilu:**
  Spojení: nabíjecí adaptér do automobilu (7) - nabíjecí zásuvka (3)

TECHNICKÁ DATA:

LED:	CREE-LED
Světelný proud:	250 lm
Akumulátor:	integrovaný 18650 Li-Ion 3,7 V/2,0 Ah
Síťový adaptér:	Vstup: 100-240 V AC, 50/60 Hz, 300 mA; výstup: 4,2 V DC, 1 A
Nabíjecí kabel do automobilu:	Vstup: 12-24 V DC; výstup: 4,2 V DC, 500 mA; pojistka F1AL
Trvání provozu:	3,5 h
Doba nabití:	3,5 h
Druh ochrany:	IP 44
Rozsah teploty:	-10°C - +40°C

Neodhazujte elektrické přístroje, baterie a akumulátory do domovního odpadu.
Staré elektrické a elektronické přístroje a také baterie a akumulátory jsou zvláštní odpad a musí se shromáždit zvlášť a odvést k ekologicky nezávadné recyklaci.

Pro další informace vám doporučujeme oblast Servis/FAQ' na naší internetové stránce www.brennenstuhl.com.

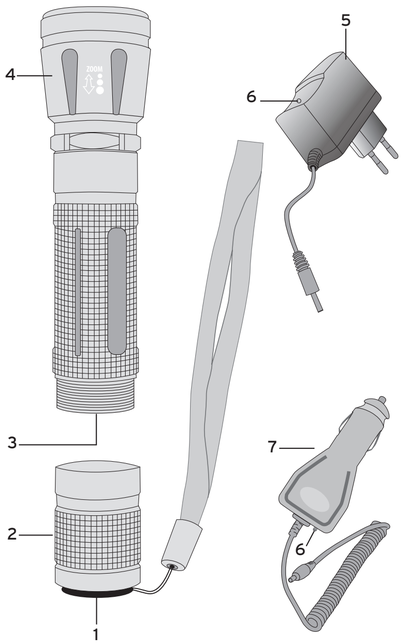

HU Használati útmutató

BIZTONSÁGI UTASÍTÁSOK:
- Használat előtt gondosan olvassa végig a biztonsági utasításokat.
- A zseblámpát vagy az adaptert ne használja a készülék sérülése esetén - életveszély. Ebben az esetben forduljon villanyszerelő szakemberhez, vagy a megadott szervizponthoz.
- Ne nézzen közvetlenül a fénybe.
- Soha ne nyissa fel a készülék házát.
- Ne használja a zseblámpát robbanásveszélyes környezetben - életveszély!
- Az akkumulátorok feltöltéséhez kizárólag a mellékelt tápegységet használja.

ÜZEMBE HELYEZÉS:
- Az első használatba vétel előtt az akkut egyszer teljesen süsse ki, majd töltse fel.
- Kapcsoló (1): 100% - 30% - SOS.
- A feltöltés ideje alatt a zseblámpa NEM használható.
- A töltő készülék (5) töltésmutatója (6): feltöltés alatt piros, ha az akku feltöltött, akkor zöld.
- Hosszabb használaton kívül tárolás esetén az akkut 3 havonta töltse fel.

KEZELŐSZERVEK ÁTTEKINTÉSE:
① Be-/Kikapcsoló
② Kapcsoló végdarab
③ Töltő aljzat
④ Fókusz
⑤ Töltőkészülék 230 V
⑥ Töltésjelzővel (vörös/zöld)
⑦ Autós töltő adapter biztosítékkal

TÖLTÉS:
Csavarja le a kapcsoló végdarabot
- **230 V-töltőkészülékkel:**
  Bekötés: töltőkészülék 230 V (5) - töltőaljzat (3)
  A zseblámpa feltöltése befejeződött, ha a zöld LED (6) világít
- **12 V autós töltő adapterrel:**
  Bekötés: autós töltő adapter (7) - Töltőcsatlakozó (3)

MŰSZAKI ADATOK:

LED-ek:	CREE-LED
Fényáram:	250 lm
Akku:	beépített 18650 Li-Ion 3,7 V/2,0 Ah
Hálózati tápegység:	Primer: 100-240 V ~, 50/60 Hz, 300 mA; szekundér: 4,2 V= 1 A
Gépkocsi-töltőkábel:	Primer: 12-24 V=; szekundér: 4,2 V=, 500 mA; Biztosíték F1AL
Üzemidő:	3,5 óra
Töltési idő:	3,5 óra
Védelem fajtája:	IP 44
Hőmérsékleti tartomány:	-10°C - +40°C

Az elhasználódott elektromos készülékeket, elemeket és akkumulátorokat ne dobja a háztartási szemét közé!
Az elhasználódott elektromos és elektronikai készüléket, valamint elemeket és akkumulátorokat szelektíven kell gyűjteni és környezetbarát technológiával dolgozó, megfelelő hulladékhasznosító telepre kell eljuttatni.

További információért látogasson el a honlapunk szerviz/GYIK menüpontjára a www.brennenstuhl.com oldalon.

TR Kullanım talimatı

GÜVENLIK UYARILARI:
- Kullanmadan önce kullanım kılavuzunu itinayla okuyun.
- El fenerini veya elektrik adaptörünü hasar durumunda kullanmayın – hayati tehlike. Bu durumda bir uzman elektrikçiye veya belirtilen servis adresine başvurun.
- Doğrudan ışığa bakmayın.
- Asla cihazın içini açmayın.
- El fenerini patlama tehlikesi olan ortamda kullanmayın – hayati tehlike!
- Akülerin doldurulması için sadece paket içeriğindeki elektrik adaptörünü kullanın.

ÇALIŞTIRMA:
- İlk kullanımdan önce aküyü bir kez tamamen boşaltın ve tekrar şarj edin.
- Şalter (1): %100 - %30 – SOS.
- Cep feneri şarj sırasında KULLANILAMAZ.
- Şarj cihazının (5) şarj göstergesi (6): Şarj sırasında kırmızı, akü dolu olduğunda yeşil yanar.
- Uzun süre kullanmadığınızda aküyü her 3 ayda bir şarj edin.

KUMANDA BIRIMLERI ÖZETI:
① Açma/Kapatma düğmesi
② Şalter ucu
③ Şarj yuvası
④ Odaklama
⑤ Şarj cihazı 230 V ve
⑥ Şarj göstergesi (kırmızı/yeşil)
⑦ Sigortalı otomobil şarj adaptörü

ŞARJ ETME:
Şalter ucunu sökün
- **230 V şarj cihazı ile:**
  Bağlantı: Şarj cihazı 230 V (5) - şarj yuvası (3)
  Yeşil LED (6) yandığında el feneri tam şarj edilmiştir
- **12 V otomobil şarj adaptörü ile:**
  Bağlantı: Otomobil şarj adaptörü (7) - şarj yuvası (3)

TEKNIK VERILER:

LED'ler:	CREE-LED
Işık akımı:	250 lm
Akü:	entegre 18650 Li-ion 3,7 V/2,0 Ah
Elektrik adaptörü:	Giriş: 100-240 V AC, 50/60 Hz, 300 mA; Çıkış: 4,2 V DC, 1 A
Otomobil şarj kablosu:	Giriş: 12-24 V DC; Çıkış: 4,2 V DC, 500 mA; F1AL sigorta
Çalışma süresi:	3,5 sa
Şarj süresi:	3,5 sa
Koruma tipi:	IP 44
Sıcaklık aralığı:	-10°C - +40°C

Elektrikli cihazları, pilleri ve aküleri ev çöpüne atmayın!
Eski elektronik ve elektrikli cihazlar, aynı zamanda piller ve aküler özel atıktır ve ayrı toplanıp çevreye uygun bir geri dönüşüme verilmelidir.

Ayrıntılı bilgiler için www.brennenstuhl.com web sitesindeki Servis/SSS bölümüne bakmanızı tavsiye ederiz.

FI Käyttöohje

TURVALLISUUSOHJEET:
- Lue käyttöohje tarkasti läpi ennen käyttöä.
- Älä käytä taskulamppua tai verkko-osaa, jos ne ovat vaurioituneet – hengenvaara. Ota siinä tapauksessa yhteyttä sähköalan ammattilaiseen tai ilmoitettuun asiakaspalveluun.
- Älä katso suoraan valoon.
- Älä koskaan avaa kotelosta.
- Älä käytä taskulamppua räjähdysvaarallisessa ympäristössä – hengenvaara!
- Käytä akkujen lataamiseen vain mukana tullutta verkko-osaa.

KÄYTTÖÖNOTTO:
- Pura akun varaus kokonaan ennen ensimmäistä käyttökertaa ja lataa akku uudelleen.
- kytkin(1): 100% - 30% - SOS.
- taskulampu EI voi latausmenetelmän aikana käyttää.
- Latauslaitteen (5) lautausnäyttö (6): lautauksen aikana punaisena, vihreä, jos akku on ladattu.
- Jos valaisinta ei käytetä pitkään aikaan, lataa akku 3 kuukauden välein.

LAITE- JA KÄYTTÖOSAT:
① Kytkin Pääle/Pois päältä
② Kytkimen päätypala
③ Latauspistukka
④ Tarkennus
⑤ Latauslaite 230 V
⑥ Latausnäytöllä (punainen/vihreä)
⑦ Autolatausadapteri ja varoke

LATAUS:
Kytkimen päätypala ruuvataan irti
- **230 V-latauslaitteella:**
  Liitäntä: latauslaite 230 V (5) - lataupistukka (3)
  taskulampu on ladattu täytteen, jos vihreä LED (6) syttyy
- **12 V auton latausadapterilla:**
  Liitäntä: autolatausadapteri (7) - latausliitin (3)

TEKNISET TIEDOT:

LED-valot:	CREE-LED
Valovirta:	250 lm
Akku:	sisäänrakennettu 18650 li-Ion 3,7 V/2,0 Ah
Verkko-osa:	Tulo: 100-240 V AC, 50/60 Hz, 300 mA; lähtö: 4,2 V DC, 1 A
Autolataus kaapeli:	Tulo: 12-24 V DC; lähtö: 4,2 V DC, 500 mA; varoke F1AL
Käyttöaika:	3,5 h
Latausaika:	3,5 h
Kotelointiluokka:	IP 44
Lämpötila-alue:	-10°C - +40°C

Sähkölaitteita, paristoja tai akkuja ei saa hävittää kotitalousjätteen mukana!
Loppuun käytetyt sähkö- ja elektroniikkalaitteet sekä paristot ja akut ovat ongelmajätteitä, jotka on kerättävä erikseen ja toimitettava ympäristöystävälliseen kierrätykseen.

Lisätietoja löydät kotisivultamme kohdasta palvelu/usein kysytyt kysymykset osoitteessa www.brennenstuhl.com.

GR Οδηγίες χρήσης

ΥΠΟΔΕΙΞΕΙΣ ΑΣΦΑΛΕΙΑΣ:
- Διαβάστε προσεκτικά τις οδηγίες χειρισμού πριν από τη χρήση.
- Μην χρησιμοποιείτε το φακό τσέπης ή το καλώδιο σε περίπτωση που είναι φθαρμένα – θανάσιμος κίνδυνος.
  Στην περίπτωση αυτή απευθυνθείτε σε έναν ηλεκτρολόγο ή στην αναφερόμενη διεύθυνση σέρβις.
- Μην κοιτάτε απευθείας στο φως.
- Μην ανοίγετε ποτέ τη συσκευή.
- Μην χρησιμοποιείτε τον φακό τσέπης σε περιβάλλον όπου υπάρχει κίνδυνος έκρηξης – θανάσιμος κίνδυνος!
- Για τη φόρτιση των συσσωρευτών χρησιμοποιείστε μόνο το τροφοδοτικό που περιλαμβάνεται στη συσκευασία.

ΘΕΣΗ ΣΕ ΛΕΙΤΟΥΡΓΙΑ:
- Πριν από την πρώτη χρήση αφήστε την μπαταρία να αποφορτιστεί πλήρως και φορτίστε την εκ νέου.
- Διακόπτης (1): 100% - 30% - SOS.
- Ο φακός τσέπης ΔΕΝ μπορεί να χρησιμοποιηθεί κατά τη διάρκεια της φόρτισης.
- Ένδειξη φόρτισης (6) του φορτιστή (5): κόκκινη κατά τη φόρτιση, πράσινη όταν έχει φορτιστεί η μπαταρία.
- Σε περίπτωση που δεν χρησιμοποιηθεί για μεγαλύτερο χρονικό διάστημα, φορτίστε την μπαταρία κάθε 3 μήνες.

ΚΑΤΑΣΤΑΣΗ ΤΩΝ ΣΤΟΙΧΕΙΩΝ ΧΕΙΡΙΣΜΟΥ:
① Διακόπτης On/Off
② Άκρο διακόπτη
③ Υποδοχή φόρτισης
④ Εστίαση
⑤ Φορτιστής 230 V με
⑥ Ενδείξη φόρτισης (κόκκινη/πράσινη)
⑦ προσαρμογέας φόρτισης για οχήματα με ασφάλεια

ΦΟΡΤΙΣΗ:
Ξεβιδώστε το άκρο του διακόπτη
- **με φορτιστή 230 V:**
  Σύνδεση: Φορτιστής 230 V (5) - υποδοχή φόρτισης (3)
  Ο φακός τσέπης είναι πλήρως φορτισμένος όταν ανάβει η πράσινη λυχνία LED (6)
- **με προσαρμογέα φόρτισης 12 V για οχήματα:**
  Σύνδεση: Προσαρμογέας φόρτισης για όχημα (7) - Υποδοχή φόρτισης (3)

ТЕХНІКА ХАРАКТНРІСТІКА:

Λυχνίες LED:	CREE-LED
Φωτεινή ισχύς:	250 lm
Μπαταρία:	ενσωματωμένη 18650 Li-Ion 3,7 V/2,0 Ah
Τροφοδοσία:	Είσοδος: 100-240 V AC, 50/60 Hz, 300 mA; ξοδος: 4,2 V DC, 1 A
Καλώδιο φόρτισης για όχημα:	Είσοδος: 12-24 V DC; ξοδος: 4,2 V DC, 500 mA; ασφάλεια F1AL
Διάρκεια λειτουργίας:	3,5 h
Διάρκεια φόρτισης:	3,5 h
Προστασία:	IP 44
Εύρος θερμοκρασίας:	-10°C - +40°C

Μην απορρίπτετε τις ηλεκτρικές συσκευές, τις μπαταρίες και τους συσσωρευτές στα οικιακά απορρίμματα!
Πλλές ηλεκτρικές και ηλεκτρονικές συσκευές καθώς και μπαταρίες και συσσωρευτές αποτελούν επικίνδυνα απόβλητα και θα πρέπει να συλλέγονται ξεχωριστά και να ανακυκλώνονται προστατεύοντας το περιβάλλον.

Για πρόσθετες πληροφορίες συνιστούμε να μεταβείτε στο Service/FAQ's στην ιστοσελίδα μας www.brennenstuhl.com.

RU Руководство по эксплуатации

УКАЗАНИЯ МЕР ПО ТЕХНИКЕ БЕЗОПАСНОСТИ:
- Перед использованием фонаря нужно внимательно ознакомиться с руководством по эксплуатации.
- При повреждениях карманного фонаря или блока питания от сети их нельзя использовать. Опасность для жизни!
  В этом случае необходимо обратиться к специалисту по электрической части или в сервисную службу по указанному адресу.
- Не следует смотреть непосредственно на свет.
- Ни в коем случае нельзя вскрывать прибор.
- Нельзя использовать карманный фонарь во взрывоопасной среде. Опасность для жизни!
- Для зарядки аккумулятора нужно использовать только входящий в комплект поставки блок питания от сети.

ПОДКЛЮЧЕНИЕ:
- Перед первичным использованием нужно один раз полностью разрядить и снова зарядить аккумулятор.
- Выключатель (1): 100% - 30% - SOS.
- Во время зарядки пользоваться карманным фонарем НЕЛЬЗЯ.
- Индикатор зарядки (6) зарядного устройства (5): светится красным светом при зарядке и зеленым светом, когда аккумулятор заряжен.
- Если аккумулятор длительное время не используется, нужно производить зарядку через каждые 3 месяца.

ОБЗОР ЭЛЕМЕНТОВ УПРАВЛЕНИЯ:
① включатель/выключатель
② хвостовик с выключателем
③ гнездо зарядки
④ фокус
⑤ зарядное устройство на 230 В
⑥ индикатор зарядки (красный/зеленый)
⑦ автомобильный зарядный переходник, с предохранителем

ЗАРЯДКА:
Открутить хвостовик с выключателем
- **С помощью зарядного устройства на 230 В:**
  Схема соединения: зарядное устройство на 230 В (5) - гнездо зарядки (3)
  Карманный фонарь считается полностью заряженным, если светится зеленый светодиод (6).
- **С помощью автомобильного зарядного переходника на 12 В:**
  Схема соединения: автомобильный зарядный переходник (7) - гнездо зарядки (3)

ТЕХНИЧЕСКИЕ ХАРАКТЕРИСТИКИ:

Светодиоды:	CREE-LED
Световой поток:	250 лм
Аккумулятор:	встроенный литий-ионный аккумулятор 18650 на 3,7 В/2,0 А.ч
Блок питания от сети:	параметры на входе – 100-240 В пер. тока, 50/60 Гц, 300 мА; параметры на выходе – 4,2 В пост. тока, 1 А
Автомобильный зарядный кабель:	параметры на входе – 12-24 В пост. тока; параметры на выходе – 4,2 В пост. тока, 500 мА; предохранитель F1AL
Рабочий ресурс светодиодов:	3,5 ч
Время зарядки:	3,5 ч
Класс защиты:	IP 44
Диапазон температур:	от -10°C до +40°C

Запрещается выбрасывать электрические приборы, элементы питания и аккумуляторы вместе с бытовыми отходами!
Отработанные электрические и электронные приборы, а также элементы питания и аккумуляторы необходимо собирать в отдельные контейнеры и отправлять на утилизацию с соблюдением требований по защите окружающей среды.

Дополнительную информацию можно получить в разделах «Сервис»/«Часто задаваемые вопросы» на нашей домашней странице в Интернете: www.brennenstuhl.com.

PT Manual de instruções

INDICAÇÕES DE SEGURANÇA:
- Leia atentamente o manual de instruções antes da utilização.
- Não utilize a lanterna ou a fonte de alimentação caso estejam danificados – perigo de morte.
  Dirija-se a um especialista em electrónica ou ao endereço de apoio ao cliente indicado.
- Não olhe diretamente para a luz.
- Nunca abra o aparelho.
- Não utilize a lanterna em ambientes explosivos – perigo de morte!
- Utilize apenas o carregador e a fonte de alimentação fornecidos para carregar a bateria.

COLOCAÇÃO EM FUNCIONAMENTO:
- Antes da primeira utilização deve descarregar completamente e voltar a carregar a bacteria.
- Interruptor (1): 100% - 30% - SOS.
- A lanterna NÃO pode ser operada durante o carregamento.
- Indicador de carga (6) do carregador (5): vermelho ao carregar, verde a bateria estiver totalmente carregada.
- Em caso de inutilização prolongada carregue a bateria a cada três meses.

VISTA GERAL DAS PEÇAS DE COMANDO:
① Interruptor ligar/desligar
② Terminal do interruptor
③ Tomada de carga
④ Foco
⑤ Carregador 230 V com
⑥ Indicador de carga (vermelho/verde)
⑦ Adaptador para automóvel com fusível

CARREGAR:
Desaparafusar o terminal do interruptor
- **com carregador 230 V:**
  Conexão: carregador 230 V (5) - tomada de carga (3)
  A lanterna está carregada quando o LED (6) acender a luz verde
- **com adaptador para automóvel 12 V:**
  Conexão: Adaptador para automóvel (7) - Tomada de carga (3)

DADOS TÉCNICOS:

LEDs:	CREE-LED
Fluxo luminoso:	250 lm
Bateria:	18650 Li-Ion 3,7 V/2,0 Ah integrada
Fonte de alimentação:	Entrada: 100-240 V AC, 50/60 Hz, 300 mA; Saída: 4,2 V DC, 1 A
Carregador para automóvel:	Entrada: 12-24 V DC; Saída: 4,2 V DC, 500 mA; Fusível F1AL
Autonomia:	3,5 h
Tempo de carregamento:	3,5 h
Grau de proteção:	IP 44
Margem de temperatura:	-10°C - +40°C

Não coloque aparelhos electrónicos, pilhas e baterias no lixo doméstico!
Equipamentos eléctricos e electrónicos, pilhas e baterias são resíduos especiais, que devem ser recolhidos separadamente e enviados para a reciclagem amiga do ambiente.

Para mais informações recomendamos a área Apoio ao cliente/FAQ na nossa página da internet www.brennenstuhl.com.

EE Kasutusjuhend

OHUTUSNÕUDED:
- Enne kasutamist lugege kasutusjuhend tähelepanelikult läbi.
- Ärge kasutage taskulampi või toiteplokki, kui need on vigastatud - oht elule. Pöörduge siis elektriku poole või tootja poolt nimetatud hooldustöökotta.
- Ärge vaadake otse valgusse.
- Ärge kunagi seadet avage.
- Ärge kasutage taskulampi plahvatusohtlikuks keskkonnas - oht elule!
- Kasutage aku laadimiseks ainult juuresolevat toiteplokki.

KASUTUSELEVÕTT:
- Enne esmakordset kasutamist laske akul täielikult tühjeneda ja laadige see siis uuesti täis.
- Lüliti (1): 100% - 30% - SOS.
- Laadimise ajal EI saa taskulampi kasutada.
- Laadija (5) laadimisnäit (6): punane laadimise ajal, roheline, kui aku on laetud.
- Kui valgustit pikemat aega ei kasutata, laadige akut iga 3 kuu tagant.

ÜLEVAADE JUHTELEMENTIDEST:
① Sisse/välja lüliti
② Lüliti otsik
③ Laadimispesa
④ Fookus
⑤ Laadija 230 V
⑥ Laadimisnäiduga (punane/roheline)
⑦ Kaitsmega laadimisadapter autosse

LAADIMINE:
Keerake lüliti otsik maha
- **230 V laadijaga:**
  Ühendus: Laadija 230 V (5) - laadimispesa (3)
  Taskulamp on täis laetud, kui roheline LED (6) põleb
- **12 V laadimisadapteriga autosse:**
  Ühendus: Laadimisadapter autosse (7) - laadimispesa (3)

TEHNILISED ANDMED:

LED-id:	CREE-LED
Valgusvoog:	250 lm
Aku:	paigaldatud 18650 Li-Ion 3,7 V/2,0 Ah
Toiteplokk:	Sisend: 100-240 V AC, 50/60 Hz, 300 mA; väljund: 4,2 V DC, 1 A
Laadimiskaabel autosse:	Sisend: 12-24 V DC; väljund: 4,2 V DC, 500 mA; kaitse F1AL
Tööaeg:	3,5 h
Laadimisaeg:	3,5 h
Kaitseklass:	IP 44
Temperatuurivahemik:	-10°C - +40°C

Ärge kunagi visake elektriseadmeid, patareisid ja akusid majapidamisprahi hulka!
Vanad elektri- ja elektroonikaseadmed ning patareid ja akud on ohtlikud jäätmed. Need tuleb eraldi kokku koguda ja suunata keskkonnasõbralikku taaskasutusse.

Lisainfo saamiseks soovitame tutvuda rubriigiga Teenindus/KKK meie kodulehel www.brennenstuhl.com.

SK Návod na používanie

BEZPEČNOSTNÉ POKYNY:
- Prečítajte si pred použitím produktu podrobne návod na obsluhu.
- Nepoužívajte lampu alebo sieťový adaptér, ak sú poškodené – riziko ohrozenia života. Obráťte sa na kvalifikovaného elektrikára alebo uvedenú servisnú adresu.
- Nehľadte nikdy priamo do svetla.
- Nikdy neotvárajte prístroj.
- Nepoužívajte pracovnú lampu vo výbušnom prostredí – riziko ohrozenia života!
- Používajte na nabíjanie akumulátorov iba dodávaný sieťový adaptér.

UVEDENIE DO PREVÁDZKY:
- Pred prvým použitím musíte akumulátory úplne vybiť a opäť nabiť.
- Prepínač (1): 100% - 30% - SOS.
- Vrecková lampa sa počas nabíjania NESMIE používať.
- Indikátor nabíjania (6) nabíjačky (5): červený pri nabíjaní, zelený, ak je akumulátor nabitý.
- Pri dlhšom nepoužívaní nabíjajte akumulátory každé 3 mesiace.

PREHĽAD OBSLUŽNÝCH DIELOV:
① Zapnutie/Vypnutie
② Koncový diel vyprínača
③ Nabíjacia zásuvka
④ Ostrosť
⑤ Nabíjačka 230 V
⑥ Indikátor stavu nabitia (červený/zelený)
⑦ Nabíjací adaptér do vozidla s poistkou

NABÍJANIE:
Odskrutkovanie koncového dielu vypínača
- **s 230 V nabíjačkou:**
  Spojenie: Nabíjačka 230 V (5) - nabíjacia zásuvka (3)
  Vrecková lampa je úplne nabitá, ak svieti zelená LED (6)
- **s 12 V nabíjacím adaptérom do vozidla:**
  Spojenie: nabíjací adaptér do auta (7) - nabíjacia zásuvka (3)

TECHNICKÉ ÚDAJE:

LED diódy:	CREE-LED
Svetelný prúd:	250 lm
Akumulátor:	integrovaný 18650 Li-Ion 3,7 V/2,0 Ah
Sieťový adaptér:	Vstup: 100-240 V AC, 50/60 Hz, 300 mA; výstup: 4,2 V DC, 1 A
Nabíjací kábel auta:	Vstup: 12-24 V DC; výstup: 4,2 V DC, 500 mA; poistka F1AL
Životnosť prístroja:	3,5 h
Doba nabíjania:	3,5 h
Druh ochrany:	IP 44
Teplotný rozsah:	-10°C - +40°C

Neodhadzujte elektrické spotrebiče, batérie a akumulátory do domového odpadu!
Staré elektrické a elektronické prístroje a tiež batérie a akumulátory sú zvláštny odpad a musia sa separátne zhromažďovať a odviezť na ekologickú recykláciu.

Pre ďalšie informácie vám odporúčame oblasť Servis/FAQ na našej internetovej stránke www.brennenstuhl.com.

SI Navodilo za uporabo

VARNOSTNI NAPOTKI:
- Pred uporabo skrbno preberite navodila za uporabo.
- V primeru poškodbe ne uporabljajte žepne svetilke ali napajalnika – obstaja nevarnost za življenje.
  V takšnem primeru se obrnite na strokovno osebje s področje elektrike ali na naveden naslov za servis.
- Ne glejte neposredno v svetlobo.
- Naprave nikoli ne odpirajte.
- Žepne svetilke ne uporabljajte v okolju, kjer obstaja nevarnost eksplozije – nevarnost za življenje!
- Za polnjenje baterije uporabljajte samo zraven dobavljen napajalnik.

PRVA UPORABA:
- Pred prvo uporabo baterijo najprej popolnoma izpraznite in nato ponovno napolnite.
- Stikalo (1): 100% - 30% - SOS.
- V času polnjenja žepne svetilke NE uporabljajte.
- Prikaz polnosti (6) polnilca (5): rdeče pri polnjenju, zeleno, ko je baterija polna.
- Če izdelka daljša časa ne uporabljate je potrebno baterijo napolniti na vsake 3 mesece.

PREGLED ELEMENTOV:
① Stikalo vklop/izklop
② Pokrov stikala
③ Polnilna doza
④ Fokus
⑤ Polnilec 230 V s
⑥ Prikazom polnosti (rdeče/zeleno)
⑦ Polnilec z varovalom za polnjenje v avtu

POLNJENJE:
Odvijte pokrov stikala
- **z 230 V polnilcem:**
  Povezava: polnilec 230 V (5) - polnilna doza (3)
  Žepna svetilka je polno napolnjena, ko sveti zelena lučka LED (6)
- **z polnilnim napajalnikom za avto 12 V:**
  Povezava: polnilni napajalnik za avto (7) - polnilna doza (3)

TEHNIČNI PODATKI:

LED sijalka:	CREE-LED
Svetlobni tok:	250 lm
Baterija:	vgrajena 18650 Li-Ion 3,7 V/2,0 Ah
Napajalnik:	Vhod: 100-240 V AC, 50/60 Hz, 300 mA; izhod: 4,2 V DC, 1 A
Polnilni kabel za avto:	Vhod: 12-24 V DC; izhod: 4,2 V DC, 500 mA; varovalka F1AL
Čas delovanja:	3,5 h
Čas polnjenja:	3,5 h
Vrsta zaščite:	IP 44
Temp. območje:	-10°C - +40°C

Električnih naprav, baterij in akumulatorjev nikoli ne odlagajte med gospodinjske odpadke!
Odslužene električne in elektronske naprave, baterije in akumulatorji so posebni odpadki in jih je potrebno ločeno zbirati in jih odločiti v okolju ustrezno nadaljnjo obdelavo.

Za nadaljnja vprašanja priporočamo področje storitve/pogosto zastavljena vprašanja na naši domači strani www.brennenstuhl.com.

LT Eksploatavimo instrukcija

SAUGOS NUORODOS:
- Prieš naudodami tiksliai perskaitykite naudojimo instrukciją.
- Nenaudokite kišeninio žibintuvėlio ar maitinimo bloko, jei yra pažeidimų – pavojus gyvybei.
  Tuomet kreipkitės į elektrikų arba nurodytu paslaugų teikėjo adresu.
- Nežiūrėkite tiesiai į šviesą.
- Niekada neatidarinėkite prietaiso.
- Kišeninio žibintuvėlio nenaudokite potencialiai sprogioje aplinkoje – pavojus gyvybei!
- Akumuliatorių įkrovimui naudokite tik pateikiamą maitinimo bloką.

NAUDOJIMO PRADŽIA:
- Prieš pirmąjį naudojimą vieną kartą visiškai iškraukite ir vėl įkraukite akumuliatorių.
- Jungiklis (1): 100% - 30% - SOS.
- Įkrovimo metu kišeninio žibintuvėlio naudoti NEGALIMA.
- Kroviklio (5) įkrovimo indikatorius (6): raudonas įkraunant, žalias, kai akumuliatorius įkrautas.
- Jei nesinaudojate ilgesnį laiką, akumuliatorių įkraukite kas 3 mėnesius.

VALDYMO DALIŲ APŽVALGA:
① Įjungiklis/išjungiklis
② Galinė jungiklio detalė
③ Įkrovimo lizdas
④ Fokusavimo įtaisas
⑤ 230 V kroviklis ir
⑥ Įkrovimo indikatorius (raudonas/žalias)
⑦ Tr.pr. įkrovimo adapteris su saugikliu

ĮKROVIMAS:
Nusukite galinę jungiklio detalę
- **230 V kroviklis:**
  Sujungimas: 230 V kroviklis (5) - įkrovimo lizdas (3)
  Kišeninis žibintuvėlis yra iki galo įkrautas, kai šviečia žalias LED (6)
- **12 V tr.pr. įkrovimo adapteriu:**
  Sujungimas: tr.pr. įkrovimo adapteris (7) - įkrovimo lizdas (3)

TECHNINIAI DUOMENYS:

Šviesos diodai:	CREE-LED
Šviesos srautas:	250 lm
Akumuliatorius:	įmontuotas 18650 ličio jonų 3,7 V/2,0 Ah
Maitinimo blokas:	Įėjimas: 100-240 V AC, 50/60 Hz, 300 mA; Išėjimas: 4,2 V DC, 1 A
Tr.pr. įkrovimo kabelis:	Įėjimas: 12-24 V DC; Išėjimas: 4,2 V DC, 500 mA; Saugiklis F1AL
Veikimo trukmė:	3,5 h
Įkrovimo trukmė:	3,5 h
Apsaugos laipsnis:	IP 44
Temperatūros diapazonas:	-10°C - +40°C

Elektros prietaisų, baterijų ir akumuliatorių nešalinkite su buitinėmis atliekomis!
Elektros ir elektroninės įrangos atliekos bei baterijos ir akumuliatoriai yra specialiosios atliekos, ir jas privaloma surinkti atskirai ir atiduoti ekologiškai perdirbti.

Dėl išsamesnės informacijos rekomenduojame mūsų svetainės www.brennenstuhl.com aptarnavimo/DUK srityj.

LV Lietošanas instrukcija

DROŠĪBAS NORĀDĪJUMI:
- Pirms lietošanas rūpīgi izlasiet lietošanas instrukciju.
- Nelietojiet lukturiti vai barošanas bloku, ja konstatēti bojājumi - apdraud dzīvību. Bojājumu gadījumā vērsieties pie kvalificēta elektriķa vai noráditajā servisa adresē.
- Neskatieties tiešā gaismā.
- Nekad neatveriet ierīci.
- Nelietojiet lukturiti sprādzienbīstamā vidē - apdraud dzīvību!
- Akumulatoru uzlādēšanai izmantojiet tikai komplektā piegādāto barošanas bloku.

EKSPLUATĀCIJAS UZSĀKŠANA:
- Pirms pirmreizējās lietošanas akumulatoram jālauj vienreiz pilnīgi izlādēties un pēc tam tas jāuzlādē.
- Slēdzis (1): 100% - 30% - SOS.
- Uzlādēšanas laikā kabatas lukturiti NEDRĪKST lietot.
- Lādētāja (5) uzlādes līmeņa indikācija (6): sarkana uzlādēšanas laikā, zaļa, kad akumulators ir uzlādēts.
- Ja lukturitis ilgstoši netiek lietots, akumulators jāuzlādē ik pēc 3 mēnešiem.

VADĪBAS BLOKA APSKATS:
① Iesl./izsl. slēdzis
② Slēdža galaelements
③ Lādēšanas ligzda
④ Fokusēšanas mehānisms
⑤ Lādētājs 230 V ar
⑥ uzlādes līmeņa indikāciju (sarkans/zaļš)
⑦ Auto lādētāja adapteris ar drošinātāju

UZLĀDĒŠANA:
Noskrūvējiet slēdža galaelementu
- **ar 230 V lādētāju:**
  pievienošana: lādētājs 230 V (5) - lādēšanas ligzda (3)
  Kabatas lukturītis ir uzlādēts pilns, kad spīd zaļā LED (6)
- **ar 12 V auto lādētāja adapteri:**
  pievienošana: auto lādētāja adapteris (7) - lādēšanas ligzda (3)

TEHNISKIE DATI:

LED diodes:	CREE-LED
Gaismas stiprums:	250 lm
Akumulators:	iebūvēts 18650 Li-Ion 3,7 V/2,0 Ah
Barošanas bloks:	ieeja: 100-240 V AC, 50/60 Hz, 300 mA; izeja: 4,2 V DC, 1 A
Auto lādētāja adapteris:	ieeja: 12-24 V DC; izeja: 4,2 V DC, 500 mA; drošinātājs F1AL
Ekspluatācijas ilgums:	3,5 h
Uzlādes laiks:	3,5 h
Aizsardzības klase:	IP 44
Temperatūras diapazons:	-10°C - +40°C

Neizmetiet elektroierīces, baterijas un akumulatorus sadzīves atkritumos!
Nolietotās elektriskās un elektroniskās iekārtas, kā arī baterijas un akumulatori ir bīstamie atkritumi. Tie ir jāsavāc atsevišķi un jānodod pārstrādei videi draudzīgā veidā.

Plašāku informāciju ieteicams iegūt sadaļā „Service/FAQ's" mūsu mājas lapā www.brennenstuhl.com.